Objekttyp: **Advertising**

Zeitschrift: **Plan : Zeitschrift für Planen, Energie, Kommunalwesen und Umwelttechnik = revue suisse d'urbanisme**

Band (Jahr): **37 (1980)**

Heft 10

PDF erstellt am: **31.05.2024**

Nutzungsbedingungen

Die ETH-Bibliothek ist Anbieterin der digitalisierten Zeitschriften. Sie besitzt keine Urheberrechte an den Inhalten der Zeitschriften. Die Rechte liegen in der Regel bei den Herausgebern.
Die auf der Plattform e-periodica veröffentlichten Dokumente stehen für nicht-kommerzielle Zwecke in Lehre und Forschung sowie für die private Nutzung frei zur Verfügung. Einzelne Dateien oder Ausdrucke aus diesem Angebot können zusammen mit diesen Nutzungsbedingungen und den korrekten Herkunftsbezeichnungen weitergegeben werden.
Das Veröffentlichen von Bildern in Print- und Online-Publikationen ist nur mit vorheriger Genehmigung der Rechteinhaber erlaubt. Die systematische Speicherung von Teilen des elektronischen Angebots auf anderen Servern bedarf ebenfalls des schriftlichen Einverständnisses der Rechteinhaber.

Haftungsausschluss

Alle Angaben erfolgen ohne Gewähr für Vollständigkeit oder Richtigkeit. Es wird keine Haftung übernommen für Schäden durch die Verwendung von Informationen aus diesem Online-Angebot oder durch das Fehlen von Informationen. Dies gilt auch für Inhalte Dritter, die über dieses Angebot zugänglich sind.

Ein Dienst der *ETH-Bibliothek*
ETH Zürich, Rämistrasse 101, 8092 Zürich, Schweiz, www.library.ethz.ch

http://www.e-periodica.ch

schiedel isolierkamin®

der Alleskönner

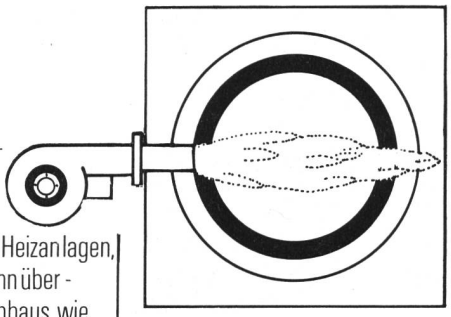

Der Schiedel-Isolierkamin kennt keine Einschränkungen. Er hat sich bei Tausenden von Heizanlagen, im Industriebau, bei Wohnüberbauungen, im Einfamilienhaus wie auch im Hochhaus bestens bewährt.

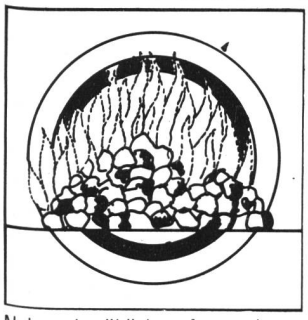

Neben der üblichen Anwendung bei **Oelheizungen, Holz- oder Kohlefeuerungen,** hat er seine Eignung auch bei Spezialfeuerungen wie:

- **Gasheizungen**
- **Heizungen mit niedrigen Rauchgastemperaturen**
- **Späne- und Holzschnitzelheizungen**
- **Diesel-Notstromversorgungsanlagen**
- **Schlamm- und Abfallverbrennungsanlagen**

unter Beweis gestellt.

Solche Anlagen sind in grosser Zahl an Schiedel-Isolierkaminen angeschlossen.
Dieser Erfolg beruht nicht zuletzt darauf, dass wir bezüglich

- den für den Schiedel-Isolierkamin verwendeten Materialien
- der fundierten technischen Beratung
- der Detailplanung und der Baubegleitung

Qualitätsfanatiker sind.

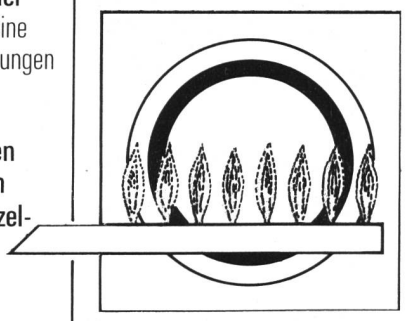

Bevor wir verkaufen, beraten wir Sie

Dank langjähriger Erfahrung und fundiertem Wissen können wir Sie jederzeit, und in jedem Fall, kompetent beraten.

Wir bieten Ihnen folgenden Service:

- Beratung über alle mit einer Kaminanlage zusammenhängenden Probleme, wie Standortwahl, Kaminkopfausbildung, Vermeidung von Lärm und Auswurfbelästigungen etc.
- Individuelle **Kaminquerschnittsberechnungen** nach der neuesten DIN-Norm mit modernem Programmrechner
- Erstellen von **Projekt-** und **Ausführungsplänen**

Vom Aufbau her gut

Der Schiedel-Isolierkamin besteht aus drei getrennten Schalen:

1. Mantelelement aus Isolierbeton
2. Spezielle Mineralwoll-Isolierplatte
3. Hochwertiges Schamotterohr, auf der **ganzen** Kaminhöhe frei beweglich.

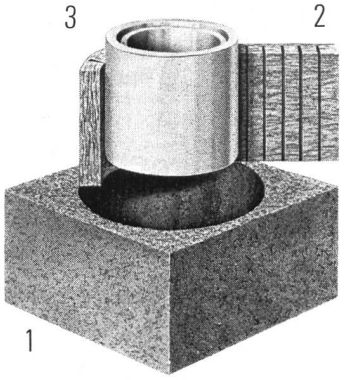

Dieser Aufbau verhindert die Wärme- und Schallübertragung. Zudem ist das runde Innenrohr am strömungsgünstigsten.

schiedel isolierkamin®
ein Produkt der
ZÜRCHER ZIEGELEIEN

Zürcher Ziegeleien
Giesshübelstr. 40
Postfach, 8021 Zürich
Tel. 01 35 93 30

J. Schmidheiny + Co. AG
St.-Leonhard-Str. 32
Postfach, 9001 St. Gallen
Tel. 071 22 32 62

Verkaufsstelle GMZ Luzern
Sempacherstrasse 14
6002 Luzern
Tel. 041 23 60 42

Baustoffe AG Chur
Pulvermühlestr. 81
Postfach, 7001 Chur
Tel. 081 24 46 46

HARD AG Volketswil
8604 Volketswil
Tel. 01 945 45 41

Verkaufsstelle GOZ Aargau
Graben 10, 5001 Aarau
Tel. 064 22 15 88

Kanton Solothurn
Ernst Leuenberger
von Suryweg 9
4500 Solothurn
Tel. 065 22 92 80

Kanton Bern
BTR-Prebeton AG
Eymattstrasse 71
3027 Bern
Tel. 031 56 33 01

Kantone Basel Stadt, Basel Land
Kurt Eckert, Poststr. 906
5016 Obererlinsbach
Tel. 064 34 36 77

Kanton Tessin
Sergio Merotto
6951 Lugaggia
Tel. 091 91 34 37

und über den Baustoffhandel

Beratungs-Gutschein

☐ Ich habe ein Kaminproblem. Bitte rufen Sie mich an
☐ Schicken Sie mir Ihre Dokumentationen

Name: _____ Vorname: _____

Firma/Beruf: _____

Adresse: _____

Tel.-Nr.: _____

Bitte Coupon an die Ihnen nächste Adresse schicken.

PYD
Fussboden-Heizung ermöglicht 30% Energie-Einsparung

Dieses neuartige Heizsystem hat soviele Vorzüge, dass Sie sich darüber unbedingt informieren sollten.
Es ist Ihr Geld – es ist Ihr Vorteil!
Wir beraten Sie gerne.

dürst AG

DÜRST AG
Energie-Systeme
CH-8165 Oberweningen
Telefon (01) 856 04 64
Telex 57 621

Neue Geräte für die Brennerausrüstung

Nach Einführung seines neuen Sortiments von Feuerungsautomaten für stufenweise oder modulierend betriebene Öl- oder Gasbrenner hat Landis & Gyr zwei Stellantriebe für Brennerluftklappen sowie einen neuen Regler entwickelt, der speziell für den Einsatz in Wärmeerzeugungsanlagen konzipiert ist. Der Regler lässt sich für Temperatur-, Druck- und Druckdifferenzregelungen einsetzen, wobei als Regelcharakteristik das PID-, PI- oder P-Verhalten eingestellt werden kann. Steuerausgang ist ein Dreipunktschalter.

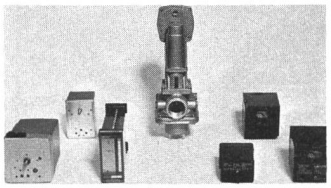

Neue Geräte für die Brennersteuerung: von links nach rechts Stellantriebe SQMIO (7 Schalter, 10 Nm) und SQNIO (4–6 Schalter, 2,2 Nm), den Universalregler Polygyr RWF31, die 1½''-Nennweite der neuen Gasventilreihen sowie einige Feuerungsautomaten der neuen Baureihen.

Als Fühler, Sollwertgeber usw. werden die gleichen Geräte verwendet wie beim bekannten Polygyr®-Regelsystem. Obgleich der Regler speziell für 220-V-Netze entwickelt wurde, lässt er sich doch mit einem Handgriff für den Betrieb mit 24 V~ umstellen und kann dann mit allen übrigen Geräten des Polygyr-Systems kombiniert werden, zum Beispiel zur Führung des Sollwerts, zur Istwertanzeige oder -signalisierung, zur Realisierung von Nachlaufsteuerungen usw.

Besonderes Merkmal der neuen Stellantriebe sind die gut zugänglichen End- und Hilfsschalter, die sich anhand von Skalen leicht und exakt einstellen lassen. Beim Typ SQNIO sind die Schalter bereits für die kontrollierte Luftklappensteuerung vorverdrahtet.

Landis & Gyr Zug AG
6301 Zug

1880 „Wir werden das elektrische Licht so billig machen, dass es sich nur noch Reiche leisten können, Kerzen anzuzünden"
Thomas Alva Edison

1980 ...und wir von der BAG TURGI können die
Energie-Einsparung*
derart steigern, dass sich nur noch sehr «reiche» Gemeinden Strassenbeleuchtungen ohne
POWER SWITCH®-
Leistungsumschalt-Einheiten leisten können.
* Bis 10 700 kWh pro Jahr + Strassen-Km
Verlangen Sie bitte detaillierte Unterlagen bei BAG Bronzewarenfabrik AG, CH-5300 Turgi
BAG TURGI
Tel. 056 231 112
233 356
Telex 55 523 bag ch