Objekttyp: **Advertising**

Zeitschrift: **Plan : Zeitschrift für Planen, Energie, Kommunalwesen und Umwelttechnik = revue suisse d'urbanisme**

Band (Jahr): **36 (1979)**

Heft 7-8

PDF erstellt am: **01.06.2024**

Nutzungsbedingungen

Die ETH-Bibliothek ist Anbieterin der digitalisierten Zeitschriften. Sie besitzt keine Urheberrechte an den Inhalten der Zeitschriften. Die Rechte liegen in der Regel bei den Herausgebern.
Die auf der Plattform e-periodica veröffentlichten Dokumente stehen für nicht-kommerzielle Zwecke in Lehre und Forschung sowie für die private Nutzung frei zur Verfügung. Einzelne Dateien oder Ausdrucke aus diesem Angebot können zusammen mit diesen Nutzungsbedingungen und den korrekten Herkunftsbezeichnungen weitergegeben werden.
Das Veröffentlichen von Bildern in Print- und Online-Publikationen ist nur mit vorheriger Genehmigung der Rechteinhaber erlaubt. Die systematische Speicherung von Teilen des elektronischen Angebots auf anderen Servern bedarf ebenfalls des schriftlichen Einverständnisses der Rechteinhaber.

Haftungsausschluss

Alle Angaben erfolgen ohne Gewähr für Vollständigkeit oder Richtigkeit. Es wird keine Haftung übernommen für Schäden durch die Verwendung von Informationen aus diesem Online-Angebot oder durch das Fehlen von Informationen. Dies gilt auch für Inhalte Dritter, die über dieses Angebot zugänglich sind.

Ein Dienst der *ETH-Bibliothek*
ETH Zürich, Rämistrasse 101, 8092 Zürich, Schweiz, www.library.ethz.ch

http://www.e-periodica.ch

wambo-Pumpen

...die bewährten Problemlöser.

Spezialpumpen für alle Arten von Flüssigkeiten, wie Schmutzwasser, Industrie-Abwässer, Dickstoffe, Öle,

Schlamm- und sandhaltiges Wasser, Fäkalien und natürlich Trinkwasser.

4 Modelle:
120 bis 700 l/Min.
bis 4 Atü Druck.
2-Takt- und 4-Takt-Benzin-Motoren.
Schweizer-Norm-Anschlüsse.

Verlangen Sie die vollständigen Unterlagen oder eine Vorführung durch uns oder einer unserer vielen Verkaufs- und Service-Stellen.

CHRISTEN BERN
Marktgasse 28 3001 Bern
Telefon 031/22 56 11

Lagerschaden?

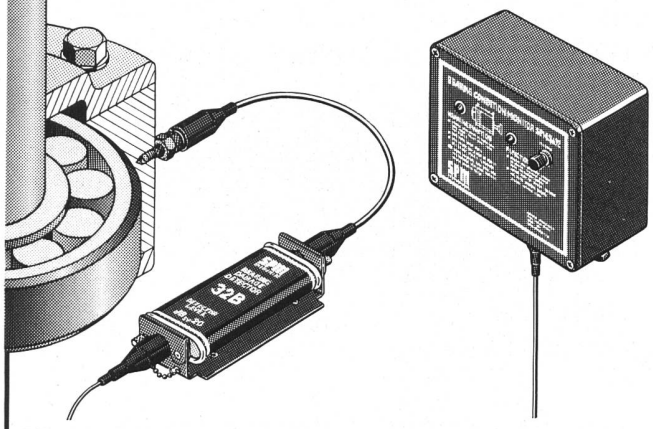

Kontinuierliche Lagerüberwachung mittels SPM System 32 gewährleistet erhöhte Sicherheit gegen Maschinenausfälle und unvorhergesehene Betriebsstörungen.

Weitere Auskünfte erteilt gerne:

Roth + Co. AG
9244 Niederuzwil SG
Tel. 073 - 51 68 68

SPM Instrument

Hersteller: SPM Instrument AB, Strängnäs, Schweden

KSB
Pumpen und Armaturen
für Wasser – Abwasser

Pumpen

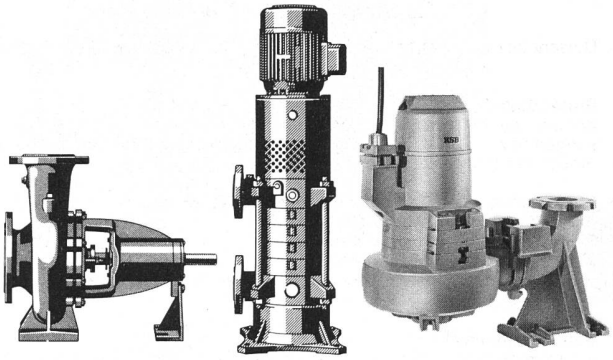

z.B. Niederdruck-Kreiselpumpen, Hochdruckpumpen, Be- und Entwässerungspumpen, Tauchpumpen, Abwasserpumpen, Unterwassermotorpumpen etc.

Armaturen

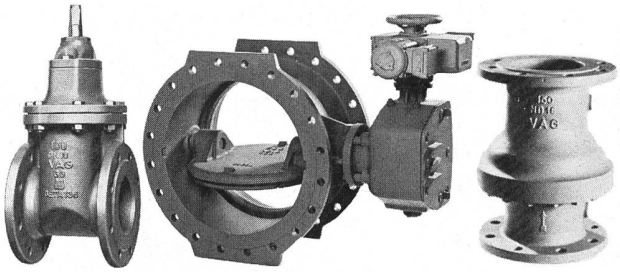

z.B. Durchgangsventile weichdichtend und mit Faltenbalg, Keilschieber, Membranventile, Kugelhähne, Absperrklappen, Rückschlagklappen, Rückstauklappen, Rückflussverhinderer, Abwasserschieber, Anbohrapparate.

KSB baut Pumpen und Armaturen für Wasser, Abwasser, Heizung – Sanitär, Wasserversorgung, Industrie, Chemie und spezielle Einsatzzwecke.

pumpen
kompressoren
armaturen

KSB ZÜRICH AG
Limmatstrasse 50, 8031 Zürich, Tel. 01 44 99 33

4. Fachmesse
für Kommunalbedarf

Bern, 4. bis 7. 9. 1979

Gemeinde Commune 79

4ème exposition
spécialisée
pour l'équipement des
collectivités publiques

Guisanplatz Tram 9 Offen von 9 bis 18 Uhr

Rund 200 Aussteller informieren über:
Kommunalfahrzeuge, Maschinen, Geräte (Reinigung, Unterhalt, Messungen usw.), Sprechfunk- und Alarmanlagen, Ausrüstungen, Einrichtungen (Kantonnemente, Zivilschutz, Schule, Büro usw.).

Diese Fachmesse wird organisiert und getragen von:
Aussteller-Genossenschaft BEA Bern
Schweizerischer Gemeindeverband
Schweizerischer Städteverband
Schweizerische Interessengemeinschaft der Fabrikanten und Händler von Kommunal-Maschinen und -Geräten (SIK)

Sonderschauen:
Informationsstand Schweiz. Gemeindeverband mit Ratsherrenstube und Politikerstammtisch, Gesamtverkehrskonzeption Schweiz (GVK). Sonderschau Gemeinde und Umweltschutz. Kollektivschau Rettungsdienste in der Gemeinde. Zivilschutz. Kollektivschau Kommunalmaschinen.

Fachtagungen:
4. 9. 1979 Gemeinde und Umweltschutz
5. 9. 1979 Gesamtverkehrskonzeption Schweiz
6. 9. 1979 Generalversammlung des Schweizerischen Gemeindeverbandes
7. 9. 1979 VSS-Tagung

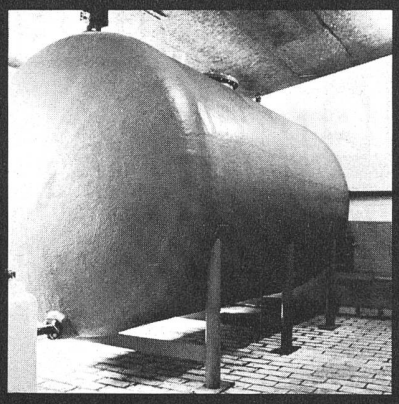

ISO - WASSERAUFBEREITUNG AG
Eulerstr. 14 4051 Basel
Telefon 061 22 05 10

ISO

plant, liefert und montiert
Anlagen zur
Abwasserentgiftung, Abwasserneutralisation,
Abluftreinigung

Durchfluss-Messtechnik:

z.B. MAG/X

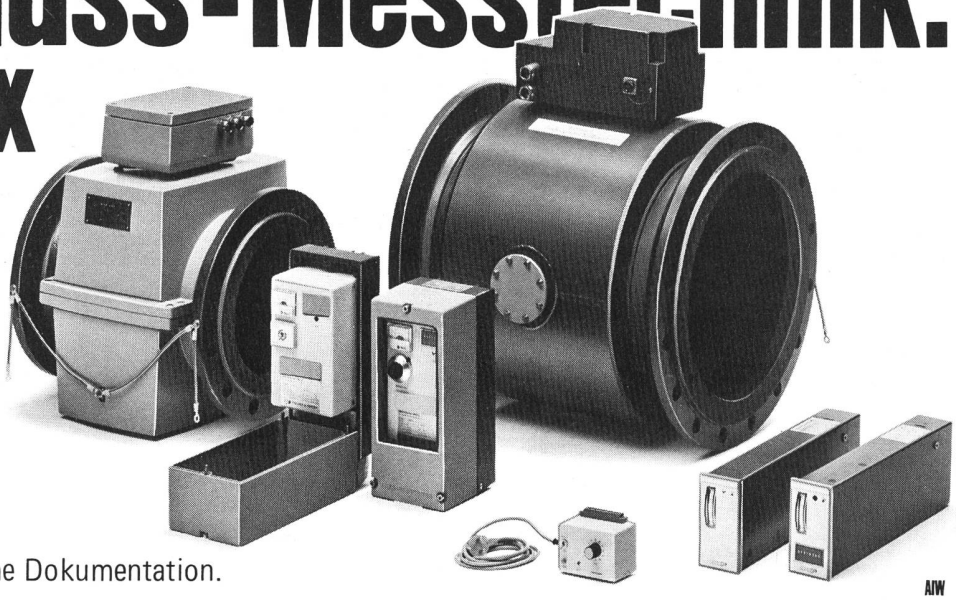

- induktiver Durchflussmesser mit pulsierendem Gleichfeld
- misst alles was Sie fördern können (min. Standard Leitfähigkeit 5 µS/cm)
- hohe Genauigkeit, grosse Messspanne
- wartungs- und verschleissfrei
- absolute Messstabilität, keine Nacheichungen
- Verlangen Sie die ausführliche Dokumentation.

AIW

FISCHER & PORTER

KUNDERT ING. ZÜRICH

AG für Verfahrenstechnik + Automation

8048 Zürich Badenerstrasse 808 Telefon 01 64 30 30

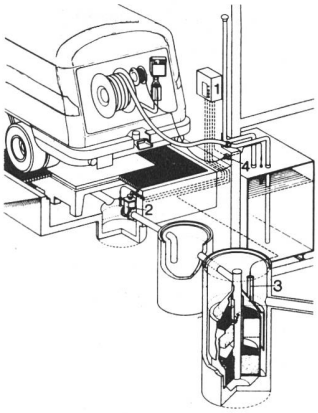

aquasant

- Sauberes Wasser mit Aquasant Mineralölabscheider
- Sicherer Betrieb mit Aquasant Umschlagplätzen
- Grosse Erfahrung in der Sanierung von Ölunfällen

AQUASANT ÖLABSCHEIDER AG

Austrasse 33, 5430 Wettingen, Telefon 056 26 98 26

Der Leroy-Besen aus Kunststoff

hilft Ihr Besenbudget um mindestens 30 % verbessern

- Nutzungsdauer 30× länger
- Lagerraum 39× geringer
- geruchfrei – vermodert nicht

Verlangen Sie unseren Vertreterbesuch oder besuchen Sie uns an der «Gemeinde 79» vom 4. bis 7. September 1979 in Bern

sne co

Vertrieb für die Schweiz:

Christian Schneider + Co.

4512 Bellach

☎ 065 38 25 68

Ein neuer Massstab für die Arbeit am Hang: Aebi Terratrac

leistungsfähiger:
Mähen von Böschungen, Dämmen und Skipisten an Steilhängen bis gegen 70% Neigung und pflegen von Naturschutzgebieten auf schlecht tragendem Boden, das bedeutet für Sie: Mehrfaches an Flächenleistung als bis anhin.

sicherer:
Ohne Unfälle und Bodenschäden dank der unübertroffenen Hangtauglichkeit und Geländegängigkeit des Terratrac. Für Sie heisst das: keine Angst mehr vor Arbeitsunfällen.

vielseitiger:
Mähen, schwaden, schlegeln, düngen, im Front- oder Heckanbau und ziehen, oder jetzt alles mit einem – dem Terratrac.

bequemer:
Gesundes Sitzen, statt ermüdendes Gehen, einfache und übersichtliche Handhabung der Bedienungselemente, das bringt für Sie: mehr Freude an der Arbeit.

Verbessern Sie Ihre Arbeit am Hang, mit dem Terratrac von AEBI Burgdorf!

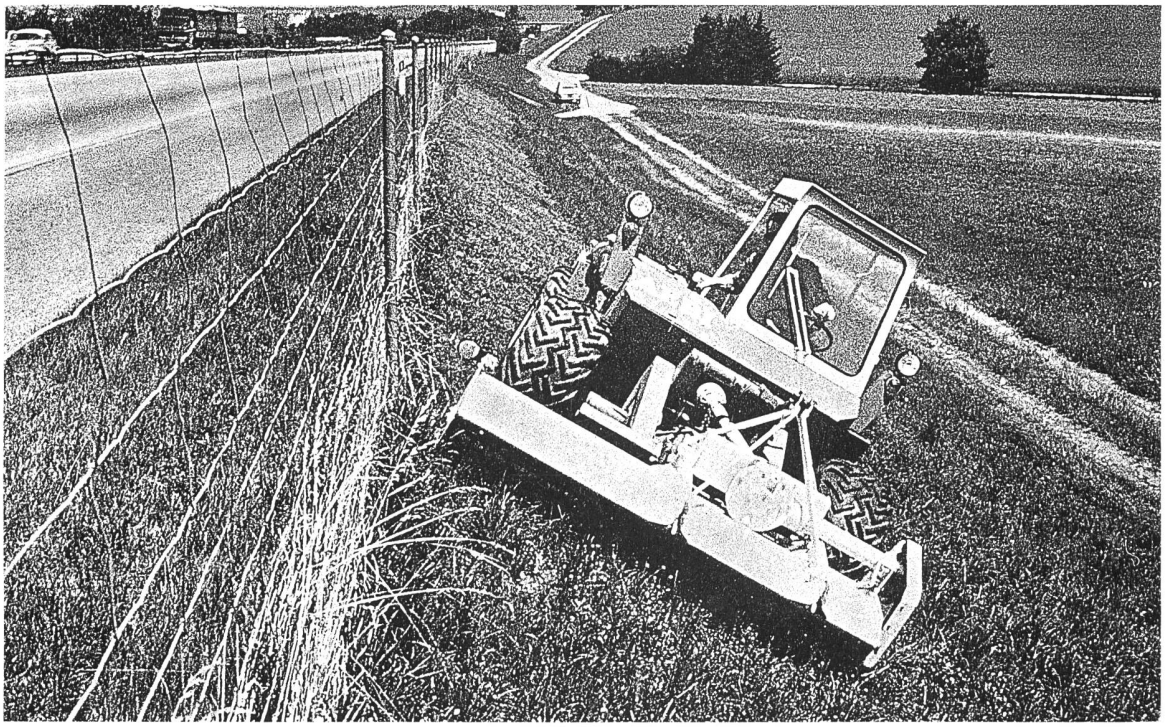

Aebi an der Forst 79 Stand 48, und an der Gemeinde 79, Halle 10, Stand 1008.

AEBI & CO AG Maschinenfabrik 3400 Burgdorf
Telefon 034 21 64 21, Telex 33523

AEBI