Objekttyp: **Advertising**

Zeitschrift: **Plan : Zeitschrift für Planen, Energie, Kommunalwesen und Umwelttechnik = revue suisse d'urbanisme**

Band (Jahr): **36 (1979)**

Heft 4

PDF erstellt am: **05.06.2024**

Nutzungsbedingungen

Die ETH-Bibliothek ist Anbieterin der digitalisierten Zeitschriften. Sie besitzt keine Urheberrechte an den Inhalten der Zeitschriften. Die Rechte liegen in der Regel bei den Herausgebern.
Die auf der Plattform e-periodica veröffentlichten Dokumente stehen für nicht-kommerzielle Zwecke in Lehre und Forschung sowie für die private Nutzung frei zur Verfügung. Einzelne Dateien oder Ausdrucke aus diesem Angebot können zusammen mit diesen Nutzungsbedingungen und den korrekten Herkunftsbezeichnungen weitergegeben werden.
Das Veröffentlichen von Bildern in Print- und Online-Publikationen ist nur mit vorheriger Genehmigung der Rechteinhaber erlaubt. Die systematische Speicherung von Teilen des elektronischen Angebots auf anderen Servern bedarf ebenfalls des schriftlichen Einverständnisses der Rechteinhaber.

Haftungsausschluss

Alle Angaben erfolgen ohne Gewähr für Vollständigkeit oder Richtigkeit. Es wird keine Haftung übernommen für Schäden durch die Verwendung von Informationen aus diesem Online-Angebot oder durch das Fehlen von Informationen. Dies gilt auch für Inhalte Dritter, die über dieses Angebot zugänglich sind.

Ein Dienst der *ETH-Bibliothek*
ETH Zürich, Rämistrasse 101, 8092 Zürich, Schweiz, www.library.ethz.ch

http://www.e-periodica.ch

Imeth AG
Instrumente für Messungen – elektrisch, thermisch, hydraulisch

IMETH

Motorenstrasse 109 – 8620 Wetzikon – Telefon 01 / 77 47 37

Profitieren auch Sie von der letzten Technik
für Niveaumessungen mit unserer neuen

Admittanzsonde (RF)

für: Flüssigkeiten
Grenzschichten
Granulate
Schlamm
Durchfluss in offenen Kanälen

100% «Solid State», unabhängig von Verschmutzungen

– Ein/Aus
– kontinuierliche Messung 4–20 mA

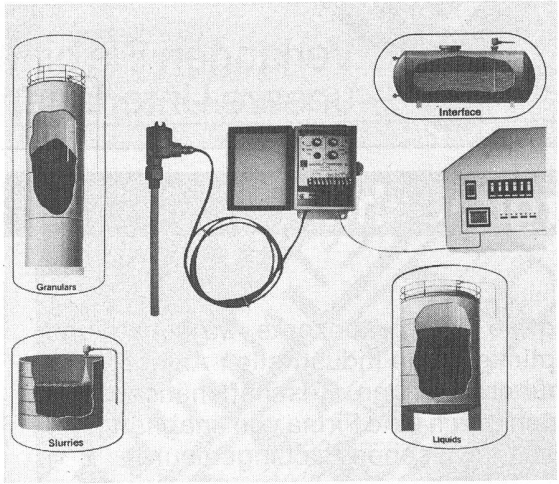

folex®

DER BESSERE WEG

*Die neue Generation
von Polyester Zeichen-
und Lichtpausfolien–
– der Traum des
Zeichners wurde wahr!*

folarex®-H

*FOLEX Dr. H. Schleussner AG
Talstrasse 9, CH-8022 Zürich, Tel. 01-211 12 90*

Schutz-Handschuhe

aus Naturkautschuk, Neoprene, Nitril, Viton®, PVC, Polyäthylen, und Polyvinylalkohol, Leder, Kunstleder und Baumwolltrikot.

Verlangen Sie bitte unsere Unterlagen!

Gummi Maag AG
Sonnentalstr. 8, 8600 Dübendorf 1
Telefon 01/821 31 31

Bern
Tel. 031/54 41 11
St. Gallen
Tel. 071/25 25 20
Ecublens
Tel. 021/35 74 64

Gummi Maag
führt mehr als der Name sagt

785

Energietechnik...

Integrale Energiekonzepte, wirtschaftlich optimiert, von industriellen Anlagen, Wohnüberbauungen, Geschäftshäusern und Altbauten durch eine Firma von unabhängigen, ausgewiesenen Fachingenieuren.

ENTEC INGENIEURUNTERNEHMUNG AG FÜR ENERGIETECHNIK
8032 Zürich • Dolderstrasse 18 • Telefon 01 - 47 05 26

Jeder Tag ist ein Kalendertag.
Und einige davon sind besonders wichtig:
Geschäftstermine, Familienfeste, Ferien...
Darum werden Sie und Ihre Geschäftsfreunde auch 1979 einen VS-Kalender für Wand, Tisch und Tasche brauchen!

Verlangen Sie den Prospekt mit diesem Coupon:

34

Prospekt-Coupon

Ja, senden Sie uns den VS-Kalender-Prospekt für 1979.

Adresse: _____

Einsenden an: Kalender-Verlag Vogt-Schild AG, 4501 Solothurn 1

fern

Für nahe Verbindung mit fernen Gespächspartnern – Motorola-Sprechfunkgeräte in fortschrittlichster Technologie.

Mit Motorola-Sprechfunk sind Kommunikation und Verbindung auch für Sie keine Probleme mehr.

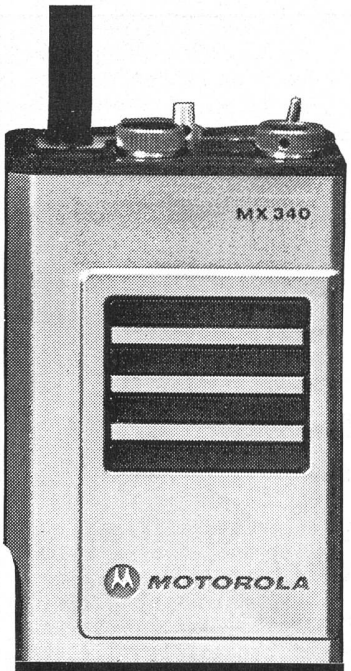

Moosstrasse 82
8038 Zürich
Telefon 01 45 99 77/78

Mühlestrasse 27
3053 Münchenbuchsee
Telefon 031 86 22 23

Diamantine Y
1111 Tolochenaz
Telefon 021 71 77 55

nah

VS-a

Ernst Schweizer AG Metallbau | **Zürich** | **Sessa-Norm**

8047 Zürich, Fellenbergstr. 279
Telefon 01 52 69 10

Werk: 8908 Hedingen
Telefon 01 761 60 22

Sonnenkollektor

System Sessa-Norm

Anwendung: Warmwasser
Schwimmbad
Raumheizung

Hohe Qualität und lange Lebensdauer:

Das sind Anforderungen, die wir an einen Kollektor stellen. Nur beste Materialien können den hohen Ansprüchen wie Wetter-, Temperatur- und Korrosionsbeständigkeit gerecht werden. So wird zum Beispiel der Absorber ganz aus Kupfer gefertigt. Der Sessa-Norm-Kollektor ist auf Flach- und Schrägdach einfach zu montieren. Ein komplettes Montagezubehörprogramm ist lieferbar. Verlangen Sie bitte ausführliche Unterlagen.

Besuchen Sie uns an der MUBA 79, Halle 7, Stand 245.

Ölbekämpfung... eine wichtige Umweltschutz-Aufgabe

OIL-DRI
bindet Öl sofort und sparsamst auf fester Unterlage

ÖLFEIND Pulver
bindet Öl vor allem auf dem Wasser, da schwimmfähig. Mit Signalwirkung

ÖLFEIND flüssig
reinigt alle mit Öl verschmutzten Flächen

Verlangen Sie unsere Unterlagen!

Gummi Maag
führt mehr als der Name sagt

8600 Dübendorf 1, Tel. 01/821 31 31
3084 Bern-Wabern, Tel. 031/54 41 11
9000 St. Gallen, Tel. 071/25 25 20
1024 Ecublens, Tel. 021/35 74 64

789

Einhell aquaductor

Einfacher und zuverlässiger können Sie Ihr Schwimmbad-wasser nicht pflegen

Aqua-Solar AG, 4226 Breitenbach
Spezialfirma für Trink- und Badewasser

Generalvertretung für die Schweiz:
Einhell-Aquaductor-**Entkeimungsanlage**
Harmsco-Filter für Trink- und Badewasser
Feinfiltrationen für die Industrie
BAYROL-Schwimmbadpflegemittel
Sonnenenergie, unsere automatische
Thermoschild-Schwimmbadabdeckung, heizt Ihr Schwimmbad mit Sonnenenergie
Robby, automatisches **Bodensauggerät,** reinigt Ihr Schwimmbad und mag keinen Strom im Wasser

AQUA-SOLAR AG
Postfach
4226 Breitenbach
Tel. 061 80 26 35
Telex AS 63 967

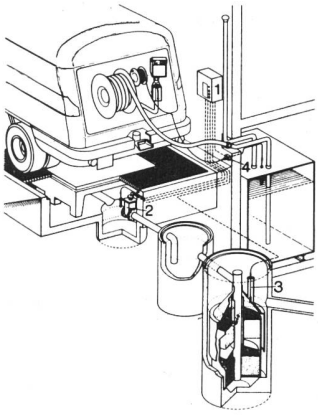

aquasant

- Sauberes Wasser mit Aquasant Mineralölabscheider
- Sicherer Betrieb mit Aquasant Umschlagplätzen
- Grosse Erfahrung in der Sanierung von Ölunfällen

AQUASANT ÖLABSCHEIDER AG
Austrasse 33, 5430 Wettingen, Telefon 056 26 98 26

Katadyn ist besorgt für Lebensmittel № 1 – unser tägliches Wasser

Silber – die edle Wasser-Entkeimung

Ausgangspunkt für die Trinkwasser-Entkeimung mit der über 50jährigen Katadyn-Methode ist Silber, das Bakterien im Wasser vernichtet. Silber hat auch beim Katadyn-Wasser-entkeimungs-Filter eine wichtige Hilfsfunktion: es bewirkt die Selbstdesinfektion der Filterkerze, die aus feinporiger, wissenschaftlich kontrollierter Keramik besteht und die Filtration sowie die Entkeimung des Wassers garantiert.

Die Katadyn-Filter sind geeignet für die Getränke- und Lebensmittel-Industrie, für Restaurants, Ferienhäuser, Bergstationen, Baustellen und beim Zivilschutz.

Wenn Sonnen-Energie durchs Wasser strahlt

Eine ebenso ideale Trinkwasser-Entkeimung ist die Behandlung mit Ultraviolett-Strahlen, die Krankheitserreger sofort, zuverlässig und auf einfache Weise vernichten. Mit diesen Anlagen, die den Markennamen «Multus» tragen, werden schon viele Gemeinden aller Grössen in der Schweiz und im Ausland täglich mit keimfreiem Wasser versorgt. Multus-Ultraviolett-Anlagen werden auch in verschiedenen Industrien und auf Schiffen erfolgreich für Wasser-Entkeimung eingesetzt.

Katadyn-Produkte – weil Wasser wieder wertvoll wird

Das Bemerkenswerte ist, dass alle diese auf Silberionen, Filtration oder Ultraviolett-Strahlen basierenden Katadyn-Entkeimungs-Systeme für gesundes Wasser sorgen, ohne es mit Chemikalien zu belasten, ohne ihm seine wertvollen Minerale oder Spurenelemente zu entnehmen oder gar seinen natürlichen Geruch oder Geschmack zu verändern.

Katadyn-Filtergruppe Typ MF-31 für Wasser-Entkeimung

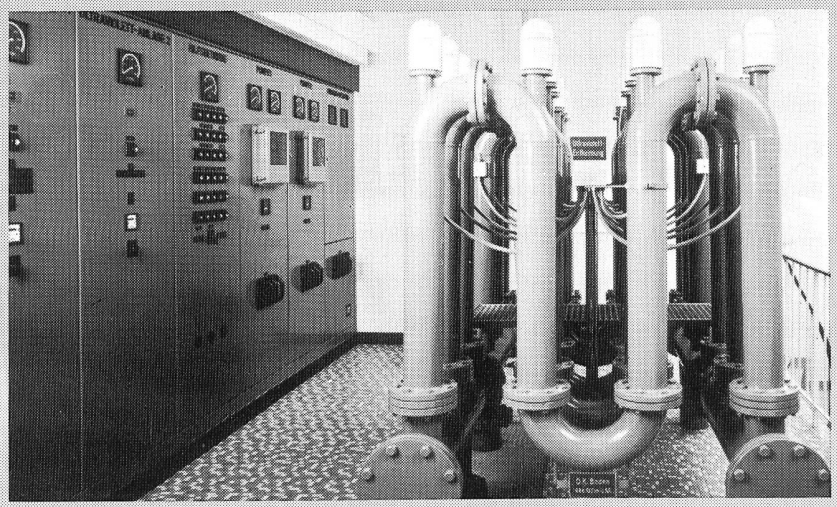

«Multus» – grosse Ultraviolett-Wasser-Entkeimungs-Anlage, eingesetzt in vielen Schweizer Gemeinden und im Ausland

Mit dem umfassenden Angebot an Trinkwasser-Entkeimungs-Verfahren sind die Katadyn-Produkte bei uns und in der «dritten» Welt wertvolle, unentbehrliche «Helfer» geworden, die heute nicht mehr wegzudenken sind – weil Wasser wieder wertvoll wird.

Katadyn-Produkte AG

Industriestrasse 27
CH-8304 Wallisellen
Telefon 01-830 36 77

50 Jahre KATADYN Methode
weil Wasser wertvoll bleibt