Objekttyp: **TableOfContent**

Zeitschrift: **Plan : Zeitschrift für Planen, Energie, Kommunalwesen und Umwelttechnik = revue suisse d'urbanisme**

Band (Jahr): **34 (1977)**

Heft 3

PDF erstellt am: **01.06.2024**

Nutzungsbedingungen

Die ETH-Bibliothek ist Anbieterin der digitalisierten Zeitschriften. Sie besitzt keine Urheberrechte an den Inhalten der Zeitschriften. Die Rechte liegen in der Regel bei den Herausgebern.
Die auf der Plattform e-periodica veröffentlichten Dokumente stehen für nicht-kommerzielle Zwecke in Lehre und Forschung sowie für die private Nutzung frei zur Verfügung. Einzelne Dateien oder Ausdrucke aus diesem Angebot können zusammen mit diesen Nutzungsbedingungen und den korrekten Herkunftsbezeichnungen weitergegeben werden.
Das Veröffentlichen von Bildern in Print- und Online-Publikationen ist nur mit vorheriger Genehmigung der Rechteinhaber erlaubt. Die systematische Speicherung von Teilen des elektronischen Angebots auf anderen Servern bedarf ebenfalls des schriftlichen Einverständnisses der Rechteinhaber.

Haftungsausschluss

Alle Angaben erfolgen ohne Gewähr für Vollständigkeit oder Richtigkeit. Es wird keine Haftung übernommen für Schäden durch die Verwendung von Informationen aus diesem Online-Angebot oder durch das Fehlen von Informationen. Dies gilt auch für Inhalte Dritter, die über dieses Angebot zugänglich sind.

Ein Dienst der *ETH-Bibliothek*
ETH Zürich, Rämistrasse 101, 8092 Zürich, Schweiz, www.library.ethz.ch

http://www.e-periodica.ch

3 1977, 34. Jahrgang
Erscheint 10mal jährlich

plan

Zeitschrift für Umweltschutz, Planen und Bauen

Offizielles Organ der Schweizerischen Vereinigung für Landesplanung (VLP). Direktor: Dr. Rud. Stüdeli, Schänzlihalde 21, 3013 Bern, Telefon 031 42 64 44
Offizielles Organ des Verbandes Schweizerischer Unternehmungen für Tankreinigungen und Revisionen (VTR), Sekretariat: Postfach 7, 4658 Däniken, Telefon 062 65 16 61

Verlag, Druck, Abonnemente
Vogt-Schild AG, Druck und Verlag, Dornacherstrasse 35–39, CH-4500 Solothurn 2, Telefon 065 21 41 31, Telex 34 646
Postcheckkonto 45-4

Redaktionsadresse
Redaktion «plan»
Postfach, 4500 Solothurn 2,
Telefon 065 21 41 31, Telex 34 646
Redaktion VLP: Prof. Dr. E. Winkler, Institut für Orts-, Regional- und Landesplanung an der ETH, ETH Hönggerberg, 8093 Zürich
Telefon 01 57 57 70 / 57 59 80
Redaktion VTR: Hans Leuenberger, c/o H. Leuenberger & Söhne, 4658 Däniken, Telefon 062 65 16 61
Redaktionskommission: Dr. R. Stüdeli, Bern (Vorsitz); Dr. M. Hottinger, Zürich; H. Leuenberger, Däniken; Ständerat Dr. U. Luder, Solothurn; C. Wasserfallen, Arch. EPF/SIA, Lausanne; Dr. M. Werder, Aarau; Prof. Dr. E. Winkler, Zürich

Inseratenverwaltung
Vogt-Schild AG, VS-Annoncen, Kanzleistrasse 80, 8026 Zürich, Telefon 01 39 68 68, Telex 55 426

Abonnementspreise: Schweiz Fr. 45.–, Ausland Fr. 57.–; Einzelnummer Fr. 5.50 plus Porto, Abonnemente können im Ausland bei jedem Postamt bestellt werden.

Copyright
Vogt-Schild AG, CH-4500 Solothurn 2

Zur Sache
Ein Promille 5

Planen
Raumplanungsgesetz wieder in Diskussion 6

Umwelt
Pumpen für Entwässerung und Abwasserbeseitigung 10
Das Relining-Verfahren 12
Neue Prüfgeräte für Rohrkanäle 13
Aufblasbare Schalungen im Kanalbau 13

plan-Mosaik 14

VTR-Mitteilungen 17

Aktuelle Informationen 18

Das Spezialunternehmen für Sanierungsarbeiten mittels Injektionsabdichtung mit dem Flüssig-Kunststoff KT-72 für sämtliche undichten Bauwerke wie: Kanalisationen, Kläranlagen, Staudämme, Kraftwerke, Tiefgaragen, Tankräume, LS-Räume, Kellerräume, Grundwasserbauten, Tunnels, Industriebauten, Altbauten usw.

Kunststoff-Technik Aktiengesellschaft Himmler
Spitalstrasse 74, CH-8952 Schlieren, Telefon 01 730 20 20/21

FALU-Rohrschellen jetzt mit den schutzgasgeschweissten, hochbelastbaren Schweissstellen.

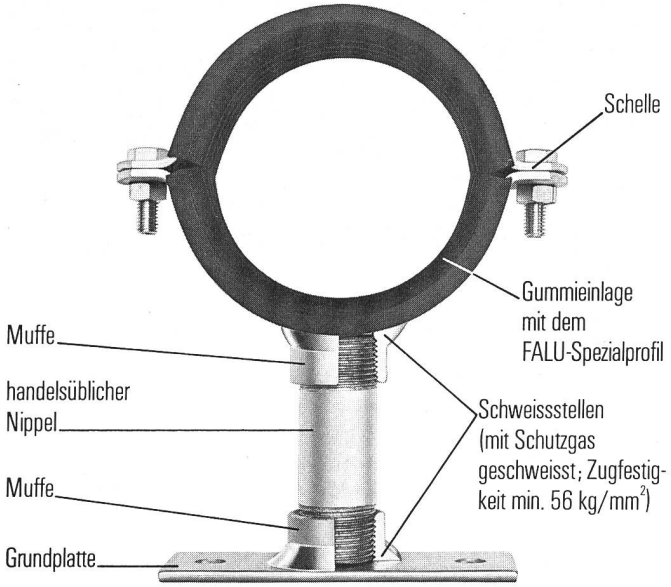

Dank dem Schutzgas-Schweissverfahren, bei dem wir Schweissmaterial von hoher Qualität und mindestens 56 kg/mm² Festigkeit an den Schweissstellen zuführen, können FALU-Rohrschellen einer hohen Belastbarkeit ausgesetzt werden.

SVGW SSIGE Jetzt geprüft von der Technischen Prüfstelle Wasser TPW des SVGW.

FALU-Produkte erhalten Sie beim Fachhandel in der ganzen Schweiz. Verlangen Sie Unterlagen mit dem Wiederverkäuferverzeichnis.

FALU ®

K. Fassbind-Ludwig + Co.
Rickenstrasse
8646 Wagen b. Jona SG
Tel. 055/27 50 16/27 51 91

KLÖTI WILD

UNIDA

Darum sind Bieri Pumpen führend: Technisch voraus - Anspruchslos - Zuverlässig

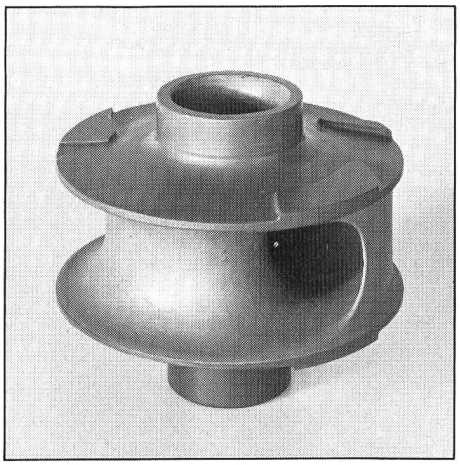

Bieri Abwasser- und Fäkalien-Pumpen

Bieri Abwasser- und Fäkalienpumpen eignen sich zur Förderung von Flüssigkeiten mit beträchtlichen Mengen von Schwebestoffen wie Lappen, Stroh, Laub, Schlamm usw. Sie werden in Gemeinden, Siedlungen, Grossüberbauungen, in der Industrie oder für die Abwässer und Fäkalien einzelner Häuser eingesetzt. Bieri Abwasser- und Fäkalienpumpen sind je nach Einsatzgebiet mit verstopfungsfreien Einkanalrädern oder Wirbelrädern ausgerüstet.

Bieri

Bitte rufen Sie uns an, Sie erhalten kostenlos die detaillierten Unterlagen.
Bieri Pumpenbau AG
CH-3110 Münsingen
Tel. 031 - 92 21 21