Objekttyp: **Advertising**

Zeitschrift: **Plan : Zeitschrift für Planen, Energie, Kommunalwesen und Umwelttechnik = revue suisse d'urbanisme**

Band (Jahr): **33 (1976)**

Heft 1-2

PDF erstellt am: **03.06.2024**

Nutzungsbedingungen

Die ETH-Bibliothek ist Anbieterin der digitalisierten Zeitschriften. Sie besitzt keine Urheberrechte an den Inhalten der Zeitschriften. Die Rechte liegen in der Regel bei den Herausgebern.
Die auf der Plattform e-periodica veröffentlichten Dokumente stehen für nicht-kommerzielle Zwecke in Lehre und Forschung sowie für die private Nutzung frei zur Verfügung. Einzelne Dateien oder Ausdrucke aus diesem Angebot können zusammen mit diesen Nutzungsbedingungen und den korrekten Herkunftsbezeichnungen weitergegeben werden.
Das Veröffentlichen von Bildern in Print- und Online-Publikationen ist nur mit vorheriger Genehmigung der Rechteinhaber erlaubt. Die systematische Speicherung von Teilen des elektronischen Angebots auf anderen Servern bedarf ebenfalls des schriftlichen Einverständnisses der Rechteinhaber.

Haftungsausschluss

Alle Angaben erfolgen ohne Gewähr für Vollständigkeit oder Richtigkeit. Es wird keine Haftung übernommen für Schäden durch die Verwendung von Informationen aus diesem Online-Angebot oder durch das Fehlen von Informationen. Dies gilt auch für Inhalte Dritter, die über dieses Angebot zugänglich sind.

Ein Dienst der *ETH-Bibliothek*
ETH Zürich, Rämistrasse 101, 8092 Zürich, Schweiz, www.library.ethz.ch

http://www.e-periodica.ch

FALU-Rohrschellen jetzt mit den schutzgasgeschweissten, hochbelastbaren Schweissstellen.

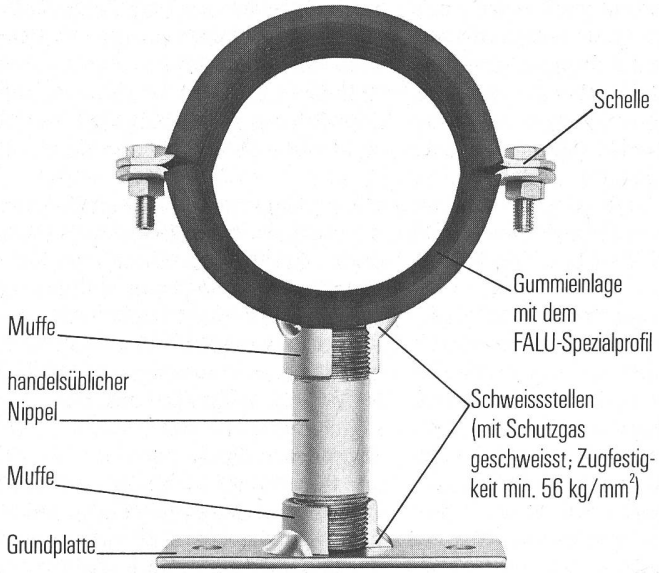

Dank dem Schutzgas-Schweissverfahren, bei dem wir Schweissmaterial von hoher Qualität und mindestens 56 kg/mm² Festigkeit an den Schweissstellen zuführen, können FALU-Rohrschellen einer hohen Belastbarkeit ausgesetzt werden.

FALU-Produkte erhalten Sie beim Fachhandel in der ganzen Schweiz. Verlangen Sie Unterlagen mit dem Wiederverkäuferverzeichnis.

FALU

K. Fassbind-Ludwig + Co.
Rickenstrasse
8646 Wagen b. Jona SG
Tel. 055/27 50 16

KLÖTI WILD

ABS **Tauchpumpen**

für
Kellerentwässerung
und
transportablen Einsatz
Förderleistung ab 300 l/min
SEV-geprüft

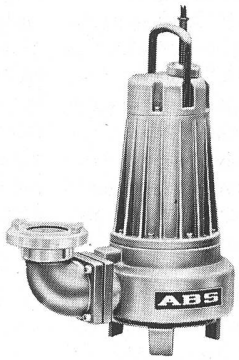

F. Schäppi
Pumpenservice
Gertrudstrasse 24
8003 Zürich
Telefon 01 23 48 23

Zu verkaufen

1 Kehrichtwagen, Vorführfahrzeug, praktisch neuwertig!

Chassis VOLVO F 86, Rechtslenker, Allison-Getriebeautomat, verstärkte Hinterachse und Spezialisolierung der Kabine.

Aufbau LOAD-Pack-3, Kapazität 15 m³, Gesamtbreite 2300 mm, mit Container-Kippvorrichtung.

Einmaliger Spezialpreis!

Ackermann Fahrzeugbau AG,
CH-6130 Willisau, Telefon 045 81 19 88

Sauberes Wasser durch ISO-Anlagen

Aufbereitung und Desinfektion von Trink-, Bade- und Brauchwasser

Entgiftung und Neutralisation von Abwasser

Reinigung und Desinfektion von Spitalabwasser

ISO

WASSERAUFBEREITUNG AG
Basel Schertlingasse 10 Telefon 061 22 05 10