Objekttyp: **FrontMatter**

Zeitschrift: **Plan : Zeitschrift für Planen, Energie, Kommunalwesen und Umwelttechnik = revue suisse d'urbanisme**

Band (Jahr): **30 (1973)**

Heft 3

PDF erstellt am: **01.06.2024**

Nutzungsbedingungen

Die ETH-Bibliothek ist Anbieterin der digitalisierten Zeitschriften. Sie besitzt keine Urheberrechte an den Inhalten der Zeitschriften. Die Rechte liegen in der Regel bei den Herausgebern.
Die auf der Plattform e-periodica veröffentlichten Dokumente stehen für nicht-kommerzielle Zwecke in Lehre und Forschung sowie für die private Nutzung frei zur Verfügung. Einzelne Dateien oder Ausdrucke aus diesem Angebot können zusammen mit diesen Nutzungsbedingungen und den korrekten Herkunftsbezeichnungen weitergegeben werden.
Das Veröffentlichen von Bildern in Print- und Online-Publikationen ist nur mit vorheriger Genehmigung der Rechteinhaber erlaubt. Die systematische Speicherung von Teilen des elektronischen Angebots auf anderen Servern bedarf ebenfalls des schriftlichen Einverständnisses der Rechteinhaber.

Haftungsausschluss

Alle Angaben erfolgen ohne Gewähr für Vollständigkeit oder Richtigkeit. Es wird keine Haftung übernommen für Schäden durch die Verwendung von Informationen aus diesem Online-Angebot oder durch das Fehlen von Informationen. Dies gilt auch für Inhalte Dritter, die über dieses Angebot zugänglich sind.

Ein Dienst der *ETH-Bibliothek*
ETH Zürich, Rämistrasse 101, 8092 Zürich, Schweiz, www.library.ethz.ch

http://www.e-periodica.ch

Per A 4015
12. APR. 1973
F B

plan

3 1973
30. Jahrgang

Zeitschrift für Umweltschutz + Raumplanung

ZÜRICH

ROTA
VER

Zusammenarbeit macht stark, im Kampf für bessere Umweltbedingungen: ROTAVER - Kläranlagen von Räss, zur Rettung von Mensch und Natur

Räss + Co. AG, Kunststoffwerk, 3432 Lützelflüh, ✆ 034 36411

Mein Problem: Neuorganisation des Betriebes - Umplazierung des Maschinenparkes. AIR-LOC beriet mich. AIR-LOC lieferte alle Montagepläne. Zuverlässig. Mein durchschnittlicher Produktionsausfall: nur 3 Std. 15 Min. je Maschine!

AIR-LOC: schnelle, einfache Montage. Gewinnbringend für mich. Und - AIR-LOC gibt 10 Jahre Garantie. Auf die hervorragende Qualität der Produkte: Nivellier-Schuhe, Stabilisatoren und Nivellier- Elemente. Durch das AIR-LOC System steigere ich die Qualität meiner Erzeugnisse. Ich rechne mit AIR-LOC.

Eigenheimstr. 22 Telefon 051 90 44 15 PLZ 8700

Garantie

Für Maschinen und Werkzeuge richtet sich die Garantie nach den einschlägigen Vorschriften des Fabrikanten. Auf AIR-LOC Erzeugnisse gewähren wir bei sachgemässer Behandlung und Beachtung unserer Weisungen eine 10jährige Garantie für fehlerfreie Beschaffenheit des gelieferten Materials.
Die Garantie ist auf die kostenlose Ersetzung allfällig fehlerhaften Materials beschränkt. Weitergehende Ersatzansprüche sind ausgeschlossen.

Rudolf Schrepfer Küsnacht-Zürich

KUNDERT ING. ZÜRICH

AG FÜR VERFAHRENSTECHNIK + AUTOMATION

8048 ZÜRICH BADENERSTRASSE 808 TELEFON 01 62 33 13 TELEX 53562

IDM

Induktive Durchflussmesser zur Wasser-, Abwasser- und Klärschlammessung

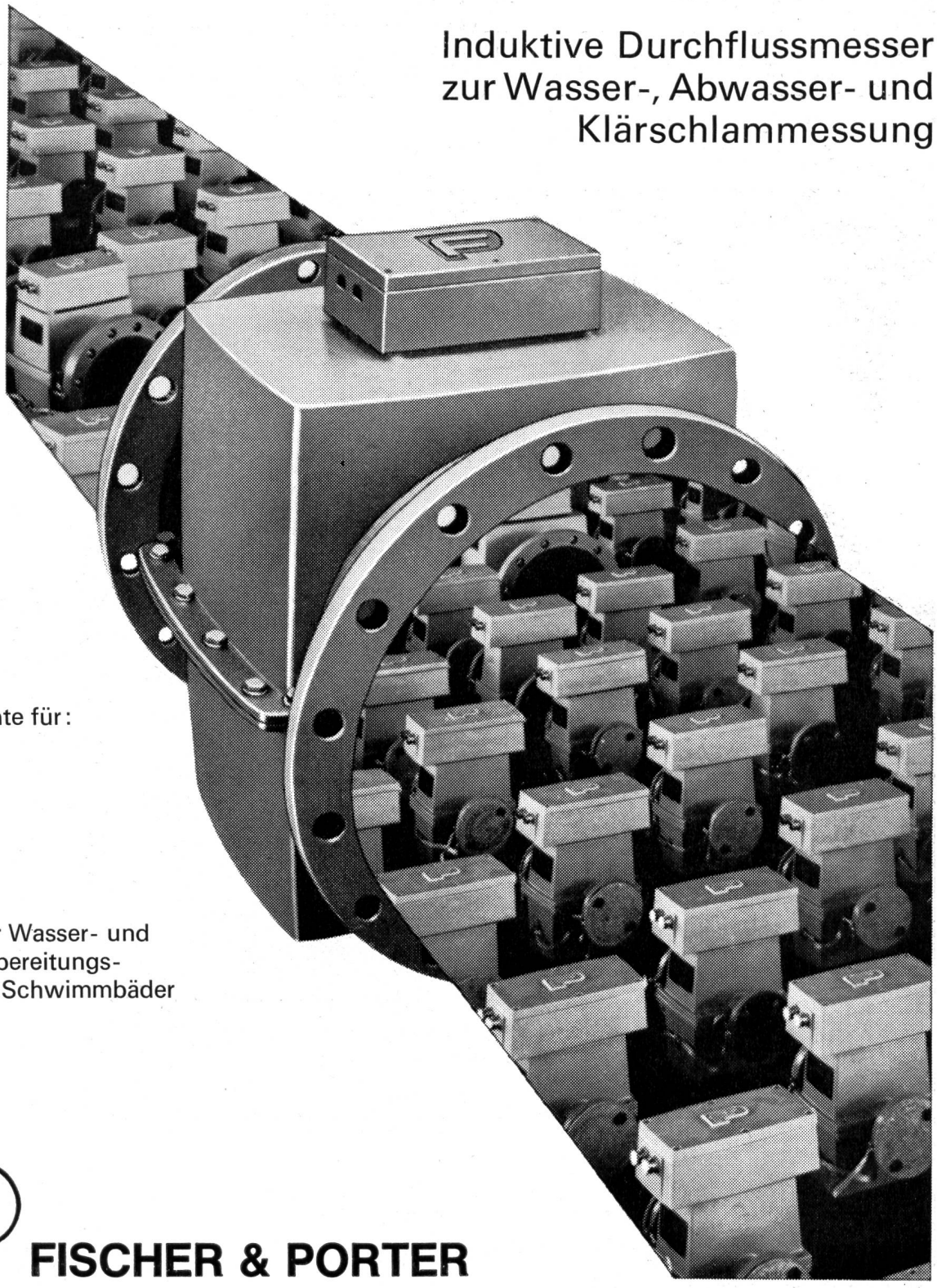

Messinstrumente für:

Durchfluss
Druck
Temperatur
Niveau
Dichte

Chlorgeräte für Wasser- und Abwasser-Aufbereitungsanlagen sowie Schwimmbäder

FISCHER & PORTER

tankmaterial ag
6033 Buchrain bei Luzern
Tel. 041 - 36 64 60

Ausrüstungen und Werkzeuge
für die Tankrevision

Das angenehmste* System für die unangenehmsten Probleme Ihrer Kunden: Fäkalienhebeanlage mini-compacta von KSB

* leicht – handlich – raumsparend – formschön.

Daß es solche unangenehmen Probleme gibt, hat Ihnen sicher die Praxis bewiesen. Immer wieder dann, wenn einer Ihrer Bauherren eine Fäkalienhebeanlage einbauen lassen mußte. Und das nur wegen einer einzigen Toilette, deren Oberkante nicht mindestens 25 cm über der Rückstauebene lag. Beispielsweise eine Kellertoilette. Dafür brauchte man früher ein ›Riesending‹ von einer Fäkalienhebeanlage: Heute gibt es Kleinanlagen. mini-compacta von KSB, genau richtig für den Förderbedarf eines Einfamilienhauses. Also die Fäkalienhebeanlage nach Maß.

mini-compacta: im Raumbedarf unsere Kleinste, in der Leistung eine der Kraftvollsten unter den Kleinen. Viele gute Gründe – warum Sie mini-compacta bei Bedarf in Ihr Projekt miteinbeziehen sollten.

mini-compacta: Das ist die Abrundung unseres COMPACTA-Programms.

☐ Ich möchte Informationen über mini-compacta und das gesamte Programm Fäkalienhebeanlagen COMPACTA

☐ Ich interessiere mich für das gesamte KSB-Haustechnikprogramm und bitte um Zusendung des Serien-Kataloges

☐ Ich bitte um einen Beratungsbesuch

Bitte Coupon ausschneiden und an KSB senden.

Verkaufsbüro KSB ZÜRICH AG
Spanweidstr. 3, Tel. 01 60 20 20, 8006 Zürich

Ihr Spezialist für alle photomech. Arbeiten

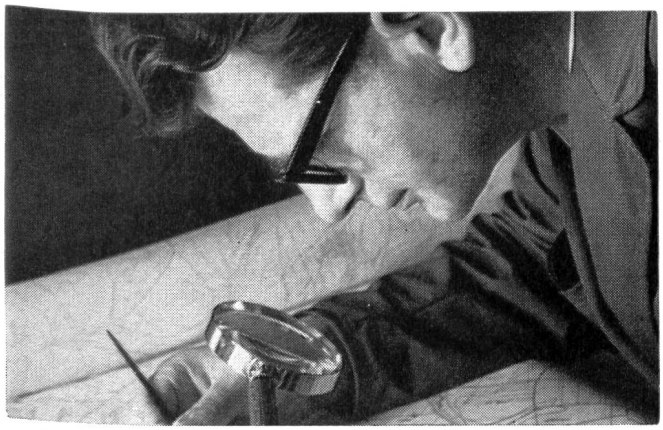

Verkleinerungen
Vergrösserungen
Kontaktkopien
Umkehrungen
Additionskopien

auf Polyestermaterial oder billigeren Azetatfilm; Dokumentenpapier oder masshaltige Spezialpapiere; in jeder Grösse; positiv oder negativ

Planmontagen

Negativ oder positiv
Anzahl unbeschränkt

Blasskopien

auf Cronaflex oder Copyline-Polyesterfilme (speziell für neue Leitungskataster, Zivilschutzpläne usw.)

Plan- und Offsetdrucke

ein- oder mehrfarbig, auf Papier, Pauspapier oder Zeichenfilm, bis zur Grösse von 140×350 cm

EAL

ED.AERNI-LEUCH BERN

Reproduktionsanstalt/Fabrik technischer Papiere/Zieglerstrasse 34, 3000 Bern

REZ-Warmluft-Haar- und Körpertrockner

für öffentliche Hallenbäder, Lehrschwimmbecken, Hotels, Private, Sauna, Kur- und Heilbäder usw.

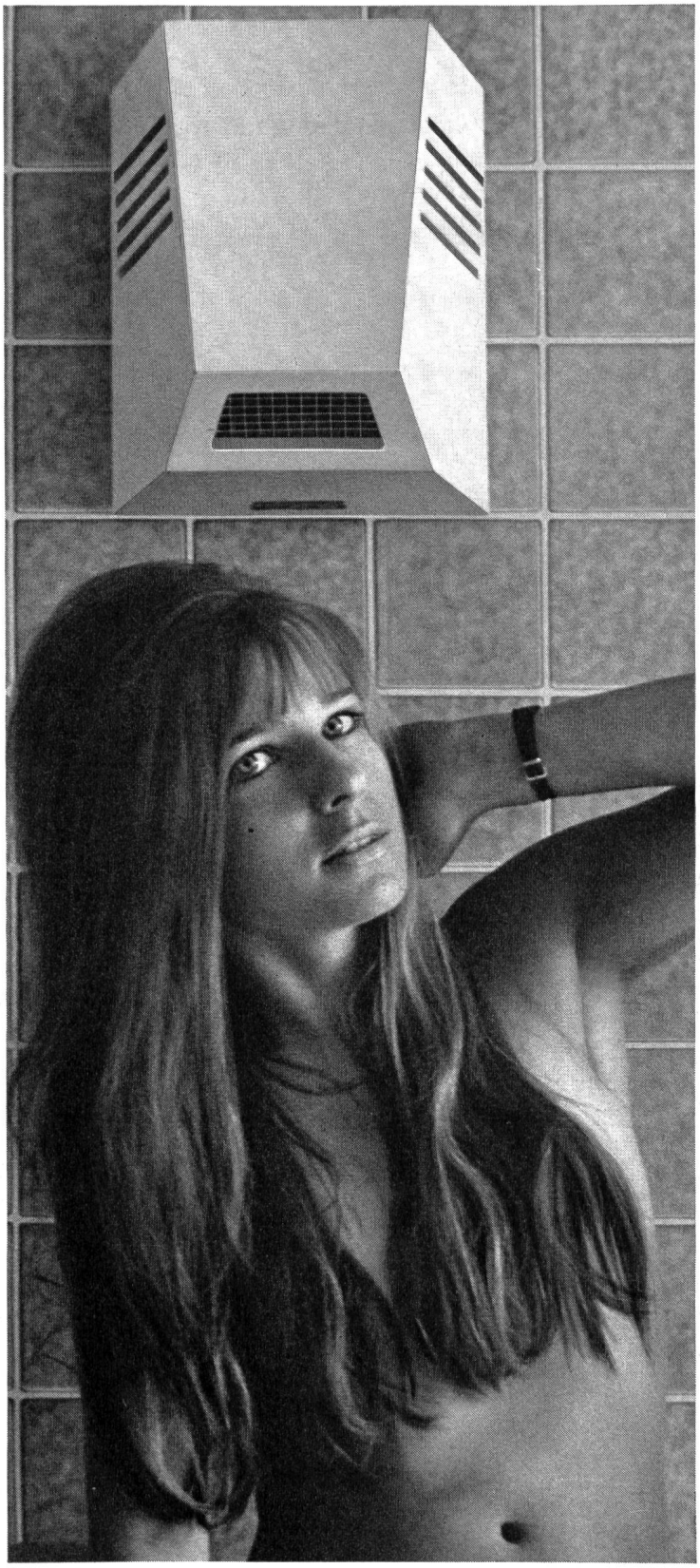

Rez

REZ AG, 8049 Zürich

Hardeggstrasse 17 Telefon 01 567787

tankmaterial ag

Ausrüstungen und Werkzeuge
für die
Tankrevision

6033 Buchrain bei Luzern
Tel. 041 - 36 64 60

im Ausland auch MOHNO oder MONO genannt -

MOINEAU

Exzenter-Schneckenpumpen

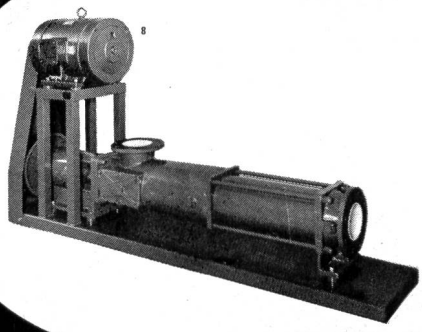

bietet grosse Vorteile :

- Höchst einfache Bauart
- sicher und verschleissfest
- für universellen Einsatz :
  Abfüllen, Dosieren, Ansaugen, Fördern von dünn- und dickflüssigen Produkten - bestens bewährt für Schlämme
- günstige Lieferfristen
- Ersatzteile ab Lager

Verlangen Sie Prospekte, Beratung, Auskünfte :
TEL. (021) 34 35 51
TELEX 24 249

MOINEAU-Pumpen für die Schweiz :
SOCSIL AG
1024 ECUBLENS/LAUSANNE

Altoflux

- Induktive Durchflußmessung für Wasser, Abwasser und alle verschmutzten Flüssigkeiten.
- Meßgeber bis Nennweite 2000
- Kein Druckverlust
- Keine beweglichen oder vorstehenden Einbauten
- Durchflußproportionales Ausgangssignal 0–20 mA
- Meßgenauigkeit < 1%
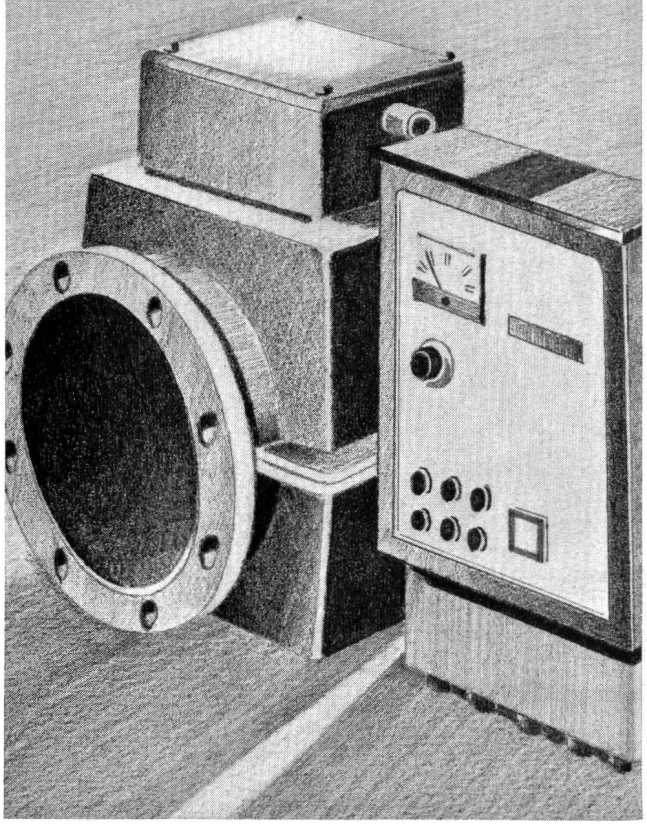
Ingenieurbureau
Willi Vögtlin
Aktiengesellschaft
4003 Basel
Tel. 061/39 66 03
38 59 02