Objekttyp: **Advertising**

Zeitschrift: **Plan : Zeitschrift für Planen, Energie, Kommunalwesen und Umwelttechnik = revue suisse d'urbanisme**

Band (Jahr): **26 (1969)**

Heft 6

PDF erstellt am: **03.06.2024**

Nutzungsbedingungen

Die ETH-Bibliothek ist Anbieterin der digitalisierten Zeitschriften. Sie besitzt keine Urheberrechte an den Inhalten der Zeitschriften. Die Rechte liegen in der Regel bei den Herausgebern.
Die auf der Plattform e-periodica veröffentlichten Dokumente stehen für nicht-kommerzielle Zwecke in Lehre und Forschung sowie für die private Nutzung frei zur Verfügung. Einzelne Dateien oder Ausdrucke aus diesem Angebot können zusammen mit diesen Nutzungsbedingungen und den korrekten Herkunftsbezeichnungen weitergegeben werden.
Das Veröffentlichen von Bildern in Print- und Online-Publikationen ist nur mit vorheriger Genehmigung der Rechteinhaber erlaubt. Die systematische Speicherung von Teilen des elektronischen Angebots auf anderen Servern bedarf ebenfalls des schriftlichen Einverständnisses der Rechteinhaber.

Haftungsausschluss

Alle Angaben erfolgen ohne Gewähr für Vollständigkeit oder Richtigkeit. Es wird keine Haftung übernommen für Schäden durch die Verwendung von Informationen aus diesem Online-Angebot oder durch das Fehlen von Informationen. Dies gilt auch für Inhalte Dritter, die über dieses Angebot zugänglich sind.

Ein Dienst der *ETH-Bibliothek*
ETH Zürich, Rämistrasse 101, 8092 Zürich, Schweiz, www.library.ethz.ch

http://www.e-periodica.ch

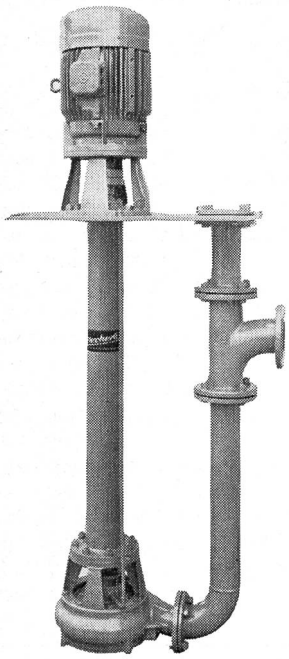

Aecherli

Abwasser- und Schlammpumpen

Spez. Kreisel- und Kolbenpumpen für Abwasser, Klär- und Faulschlamm
Schlammdosierpumpen
Selbstansaugende Schmutzwasserpumpen
Automatische Sickerwasserpumpwerke
Kellerentwässerung
Schnellkupplungsrohre mit verschiedenen Dimensionen und Kupplungsarten

Referenzen stehen zur Verfügung

Aecherli AG Reiden

Maschinenfabrik Tel. 062 81 22 22

FISCHER & PORTER

Super-H chemischer Zumischer

Modell 70 M 2021

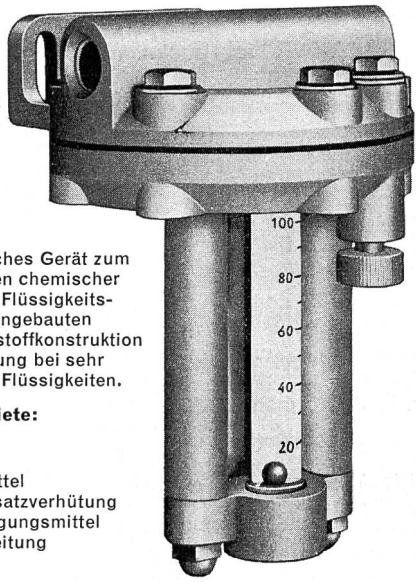

Ein halbautomatisches Gerät zum dauernden Dosieren chemischer Lösungen in einen Flüssigkeitsstrom durch den eingebauten Injektor. Die Kunststoffkonstruktion erlaubt die Benutzung bei sehr vielen aggressiven Flüssigkeiten.

Anwendungsgebiete:
Schwimmbäder
Trinkwasser
Entschäumungsmittel
Rost- und Steinansatzverhütung
Waschwasserreinigungsmittel
Kühlwasseraufbereitung
Algenverhütung

GENERALVERTRETUNG UND SERVICE:

KUNDERT ING. ZÜRICH

AG FÜR VERFAHRENSTECHNIK + AUTOMATION
8048 Zürich Badenerstrasse 808 ✆ 051 62 33 13

Er fährt nach dem TAG-Tarif!

Soeben erschienen:

TAG-Nahverkehrstarif 1970

Der vom Treuhandverband des Autotransportgewerbes TAG, Bern – Dachorganisation der 13 Mitgliederverbände des schweizerischen Autotransportgewerbes – für das Jahr 1970 gültige Tarif für Transportleistungen im Nahverkehr ist erschienen.

Wenn Sie sich mit den Kosten

für Sand-, Kies-, Abbruch- und Aushubfahrten, Schneeräumungsarbeiten oder Kehrichttransporten zu befassen haben, ist der TAG-Nahverkehrstarif 1970 ein unentbehrlicher Helfer für Sie.
Sie finden darin für sämtliche Fahrzeugkategorien die Tarifansätze, ebenso den vollständigen Tarif für Neben- und Sonderleistungen sowie zahlreiche andere nützliche Angaben. Ein praktisches Kalendarium erleichtert die Dispositionen.

Der TAG-Nahverkehrstarif 1970 ist als handliches Werk (Format 11,5×15,5 cm) mit einem unverwüstlichen Kunststoffeinband versehen. (Preis Fr. 8.— plus Porto).

Am besten bestellen Sie gleich
mit diesem Bestellschein für jeden Ihrer Sachbearbeiter ein Exemplar.

Bestellschein

Bitte senden Sie uns . . . . . Exemplare
zum Preis von Fr. 8.— pro Exemplar plus Porto.

Adresse:

Ausschneiden und einsenden an:
Vogt-Schild AG, Buchdruckerei und Verlag
4500 Solothurn 2

Haben Sie oft Distanzen zu messen?

Ob Sie Distanzen auf 1 cm oder 1 dm genau messen müssen, immer finden Sie unter den Kern-Reduktions-Tachymetern das geeignete Instrument. Die Genauigkeit ist den verschiedenen Anwendungsgebieten gut angepaßt, ihre Handhabung ist einfach, und dank dem bewährten Kern-Zentrierstativ sind die Instrumente in jedem Gelände rasch meßbereit.

150 JAHRE YEARS ANS AÑOS

Kern SWISS

Kern & Co. AG Aarau

K 1-RA

Selbstreduzierender Ingenieur-Tachymetertheodolit

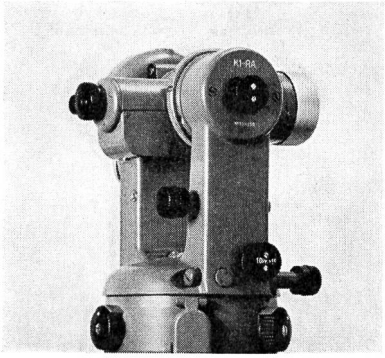

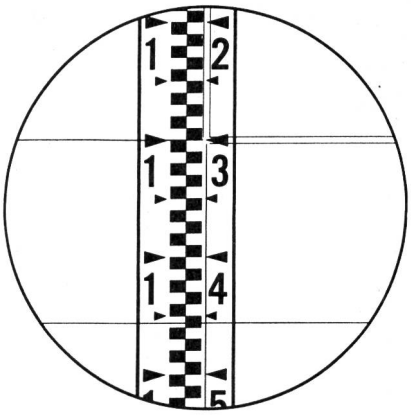

15,6 m

Das vielseitige Instrument mit automatischem Pendelkompensator für alle Ingenieurarbeiten. Zwei parallele horizontale Striche im Fernrohrgesichtsfeld gestatten das direkte Ablesen von Horizontaldistanz und Höhendifferenz an einer normalen Vertikallatte. Mittlerer Fehler an Distanz und Höhendifferenz auf 100 m:

± 10–20 cm

DK-RV

Reduktionstachymeter für vertikale Latte

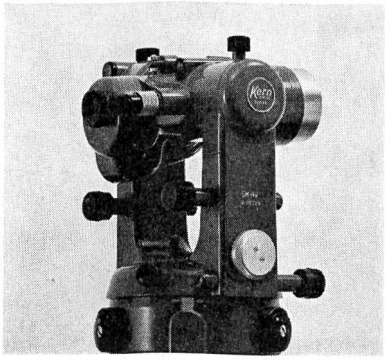

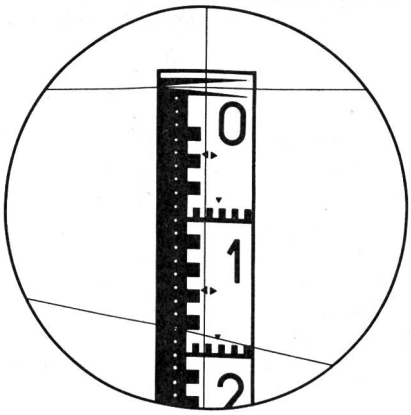

18,28 m

Wo die Sichtverhältnisse die Verwendung der horizontalen Latte verbieten und doch eine hohe Genauigkeit gefordert ist, eignet sich der DK-RV vorzüglich für viele Vermessungsaufgaben. Die neue Distanzmeßeinrichtung ergibt eine mit der vertikalen Latte bisher nicht erreichte Genauigkeit. Mittlerer Distanzmeßfehler auf 100 m:

± 3–5 cm

DK-RT

Reduktionstachymeter für horizontale Latte

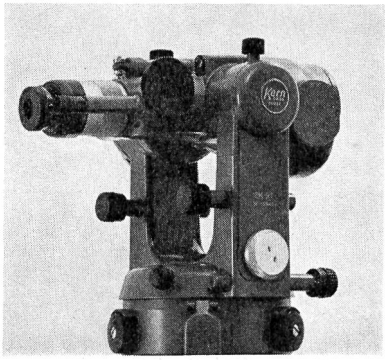

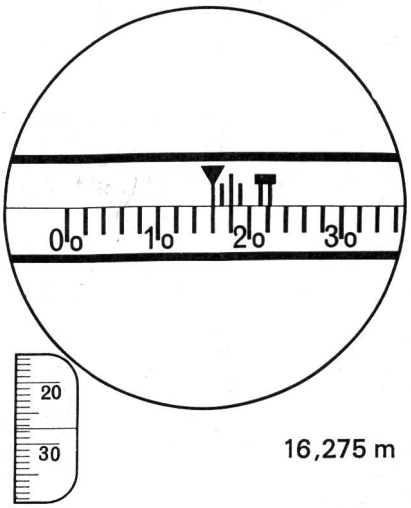

16,275 m

Als Doppelbild-Distanzmesser modernster Bauart ist der DK-RT das geeignete Instrument für die Katastervermessung. Die Distanzablesung ist dank der nonienlosen Meßlatte besonders einfach. Ein Vorsatzkeil ermöglicht die Korrektur des persönlichen Fehlers. Mittlerer Distanzmeßfehler auf 100 m:

± 1–2 cm

Die vollbiologische Kläranlage metoxy reinigt Ihre Abwasser bis zu 98%!...

da fühlen sich auch Forellen wieder wohl!

Die vorfabrizierte vollbiologische Kleinkläranlage metoxy arbeitet nach dem Totaloxidationsverfahren und übernimmt das zu reinigende Abwasser mit sämtlichen angeschwemmten Feststoffen, also ohne Vorschaltung eines Rechens oder sonstiger Vorrichtung, die eine unhygienische, fragliche Beseitigung der zurückgehaltenen Grobstoffe bedingen.

Die Feststoffe jeglicher Art wie Gummi, Kork, Plastic, Textilien usw. werden in der Quetschmühle METOX auf 3 mm zerkleinert, homogenisiert und so dem biologischen Becken zugeführt.

Die vollbiologische Kläranlage metoxy arbeitet absolut geruchlos und erfordert nur eine geringe Wartung von höchstens einer Stunde wöchentlich.

Das angewandte Baukastensystem gestattet die Parallelschaltung von mehreren Behältern und eine jederzeitige Erweiterung der Anlage.

metoxy-Kläranlagen werden in Stahl, Beton oder Kunststoff geliefert. Unsere Referenz: Es wurden bis heute über 100 Anlagen mit einem Reinigungseffekt bis 98 % installiert.

Unterbreiten Sie uns unverbindlich Ihre Probleme. Wir besitzen ein chemisch-technisches Labor und sind so in der Lage, Sie präzis zu beraten und Ihnen eine Kläranlage nach Mass zu liefern.

Meto-Bau

Meto-Bau AG
5303 Würenlingen
Telefon 056 3 06 66

Atelier H. Kern, Wettingen