Holzarbeiten für den Berner Handfertigkeitskurs 1892 [Teil 5]

Autor(en): **[s.n.]**

Objekttyp: **Article**

Zeitschrift: **Pionier: Organ der schweizerischen permanenten Schulausstellung in Bern**

Band (Jahr): **14 (1893)**

Heft 5

PDF erstellt am: **22.05.2024**

Persistenter Link: https://doi.org/10.5169/seals-258695

Nutzungsbedingungen

Die ETH-Bibliothek ist Anbieterin der digitalisierten Zeitschriften. Sie besitzt keine Urheberrechte an den Inhalten der Zeitschriften. Die Rechte liegen in der Regel bei den Herausgebern.
Die auf der Plattform e-periodica veröffentlichten Dokumente stehen für nicht-kommerzielle Zwecke in Lehre und Forschung sowie für die private Nutzung frei zur Verfügung. Einzelne Dateien oder Ausdrucke aus diesem Angebot können zusammen mit diesen Nutzungsbedingungen und den korrekten Herkunftsbezeichnungen weitergegeben werden.
Das Veröffentlichen von Bildern in Print- und Online-Publikationen ist nur mit vorheriger Genehmigung der Rechteinhaber erlaubt. Die systematische Speicherung von Teilen des elektronischen Angebots auf anderen Servern bedarf ebenfalls des schriftlichen Einverständnisses der Rechteinhaber.

Haftungsausschluss

Alle Angaben erfolgen ohne Gewähr für Vollständigkeit oder Richtigkeit. Es wird keine Haftung übernommen für Schäden durch die Verwendung von Informationen aus diesem Online-Angebot oder durch das Fehlen von Informationen. Dies gilt auch für Inhalte Dritter, die über dieses Angebot zugänglich sind.

Ein Dienst der *ETH-Bibliothek*
ETH Zürich, Rämistrasse 101, 8092 Zürich, Schweiz, www.library.ethz.ch

http://www.e-periodica.ch

Holzarbeiten für den Berner Handfertigkeitskurs 1892.

(Schluss.)

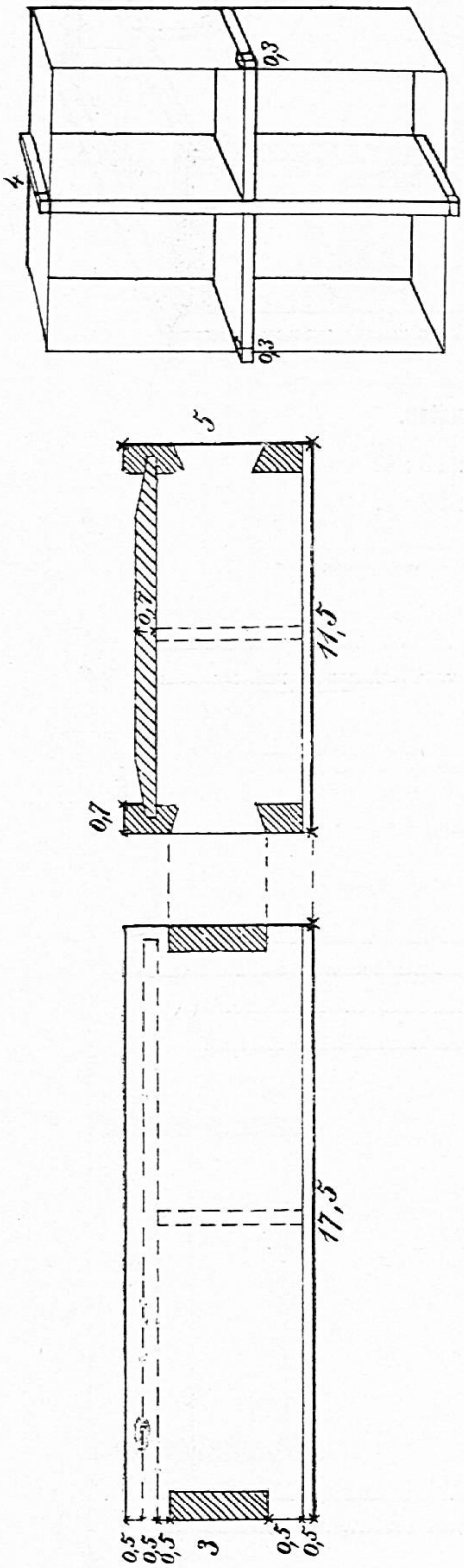

Fig. 34. **Gewürzkasten.**
Nussbaumholz.
Ring: 60 : 5,5 : 0,7.
Deckel und Boden: 40 : 13 : 0,7.
Fächerwände: 35 : 4 : 0,5.

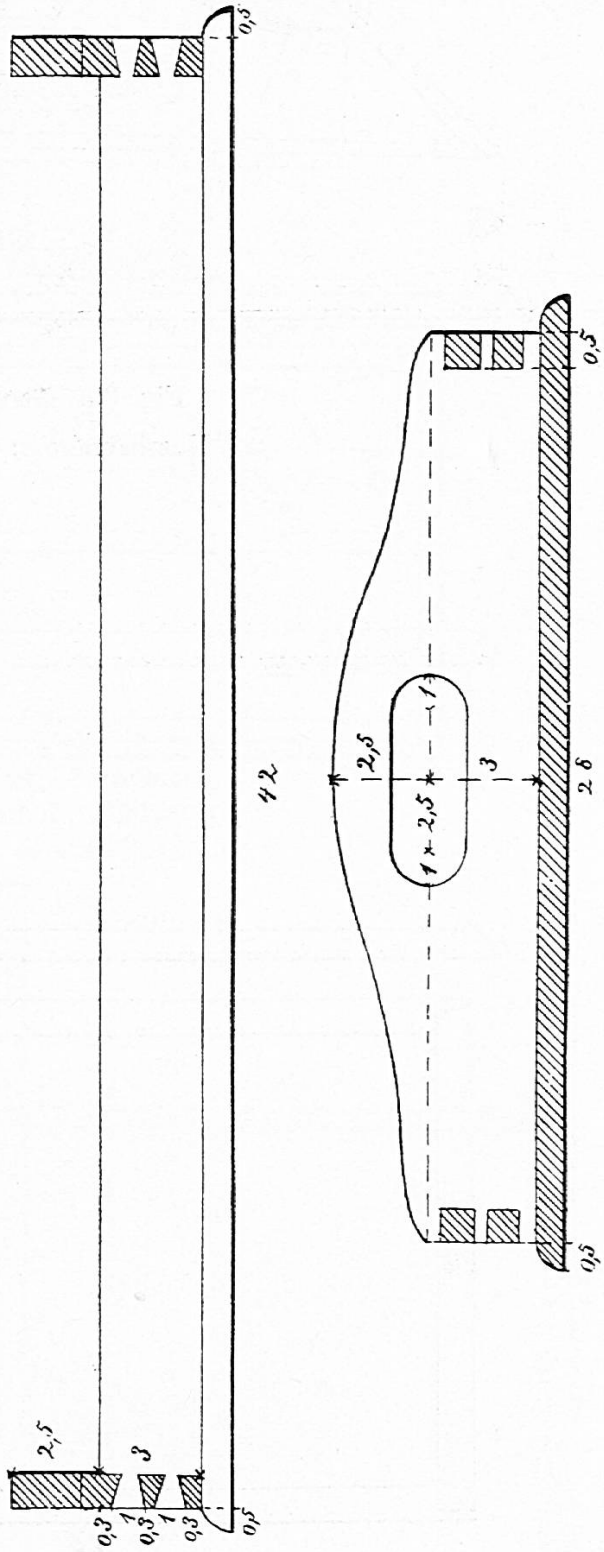

Fig. 35. **Servierbrett.**
Kirschbaumholz.
Boden: 44 : 29 : 1.
Ring: 105 : 7 : 1 (3 Längen).

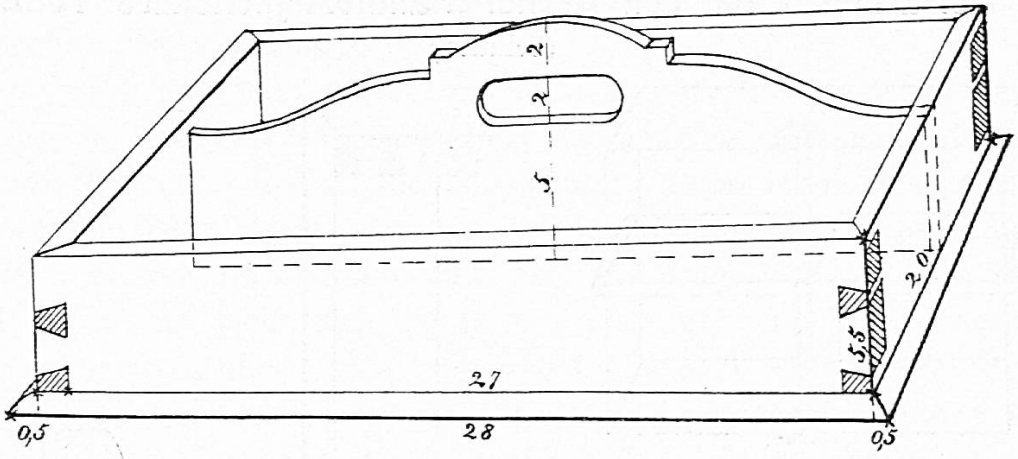

Fig. 36. **Servicekasten.**

Nussbaumholz: 80 : 12 : 1.
30 : 22 : 1.

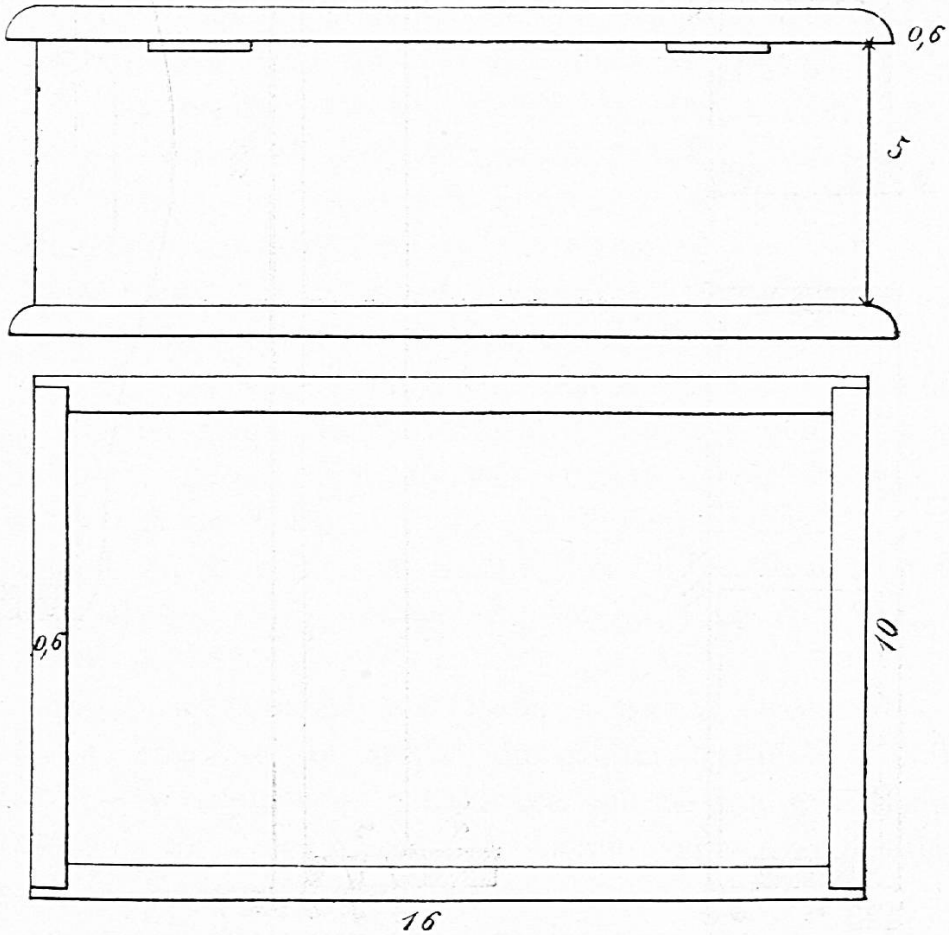

Fig. 37. **Kassette, überpl.**

Lindenholz: 55 : 6 : 0,7.
40 : 13 : 0,7.

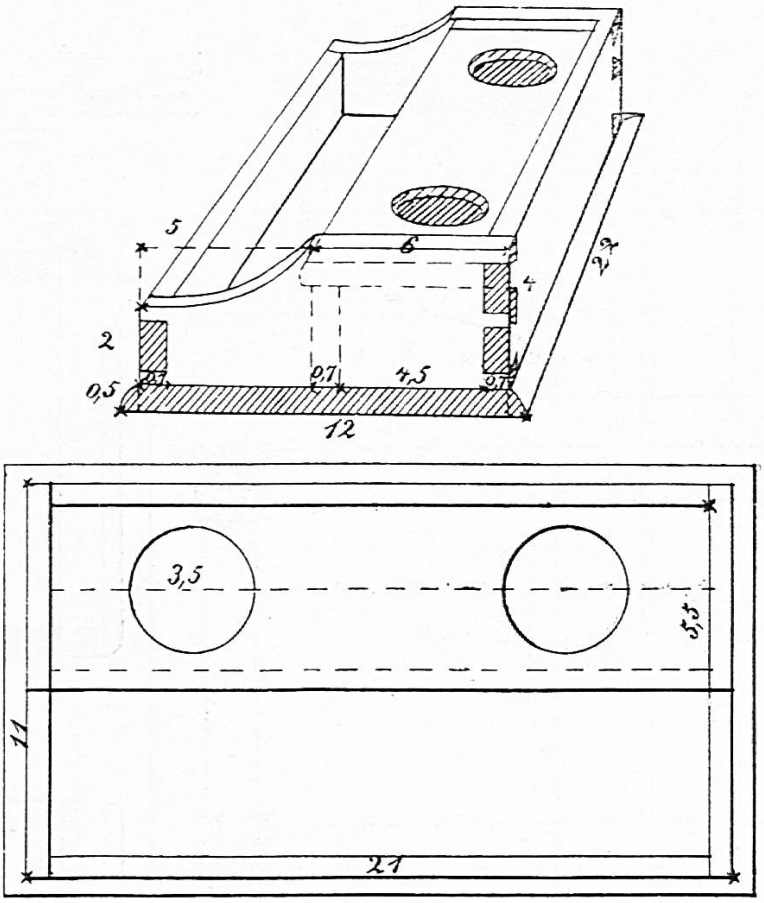

Fig. 38. **Schreibzeug.**
Birnbaumholz: 45 : 20 : 0,7.
oder: 85 : 12 : 0,8.

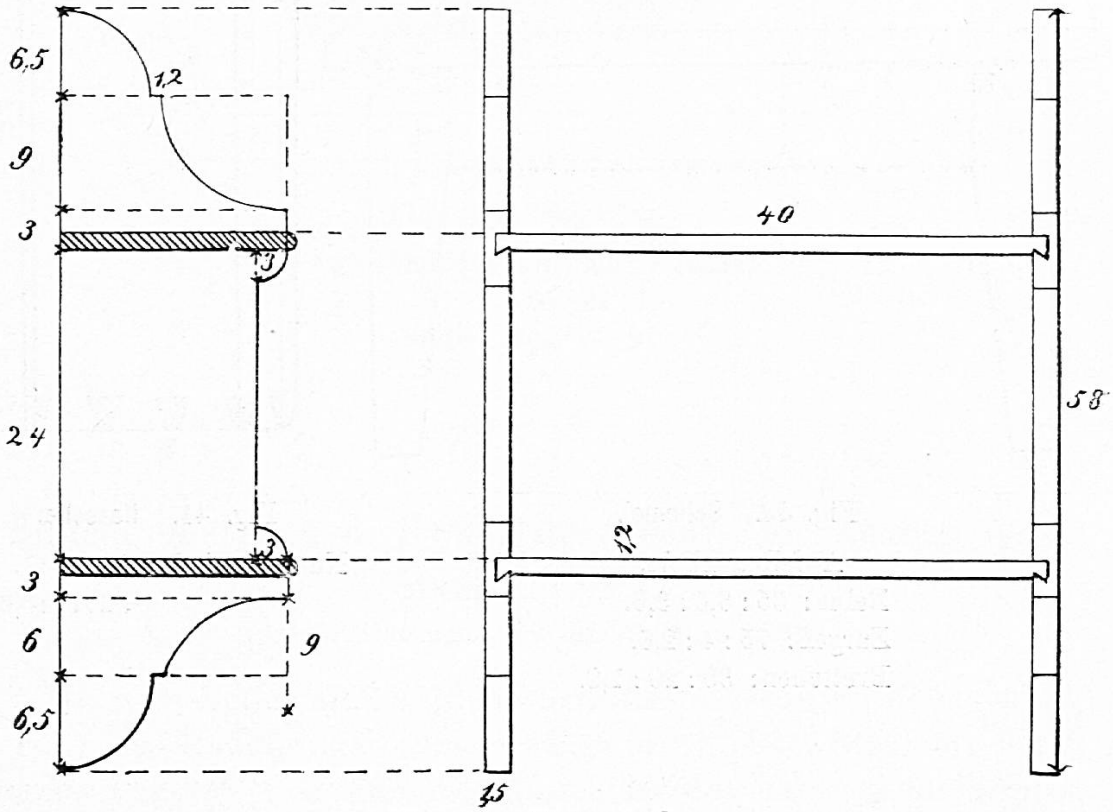

Fig. 39. **Bücheretagère.**
Tannenholz: 120 : 17 : 1,8.
90 : 18 : 1,5.

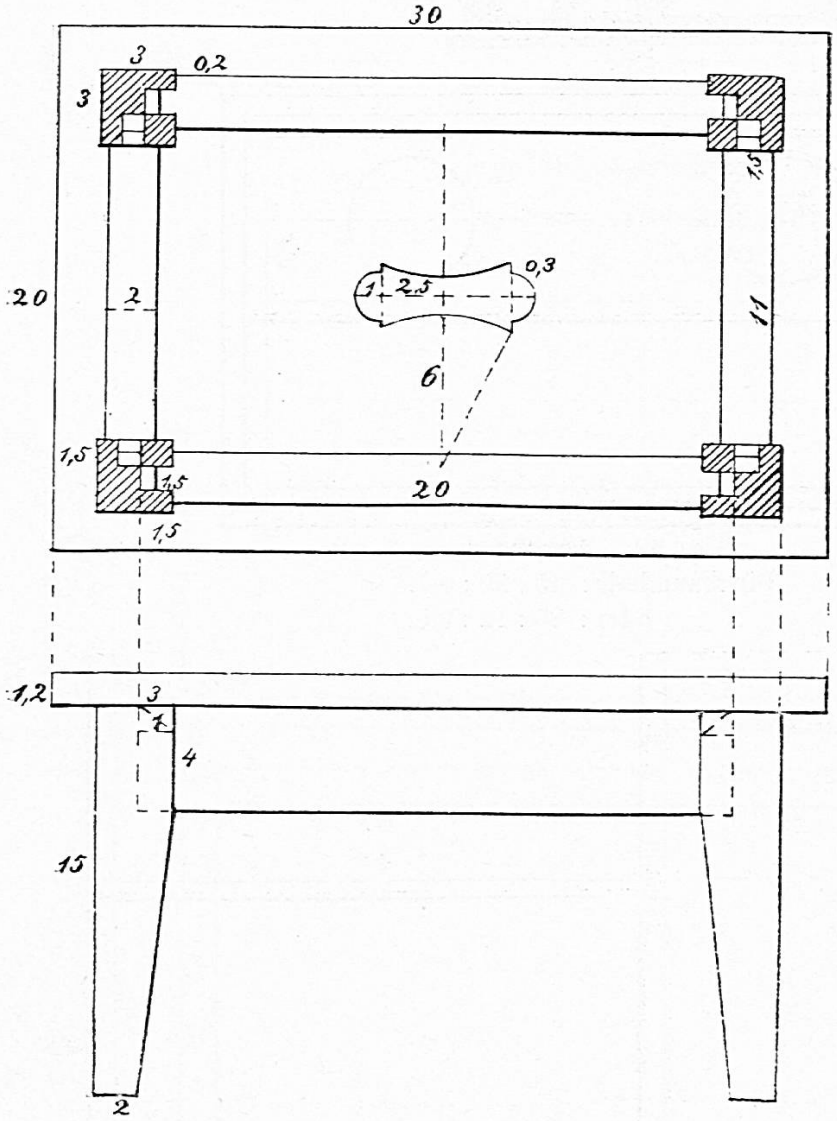

Fig. 40. **Schemel.**

Apfelbaumholz.
Beine: 65 : 3,5 : 3,3.
Zargen: 75 : 4 : 2,5.
Brettchen: 30 : 20 : 1,2.

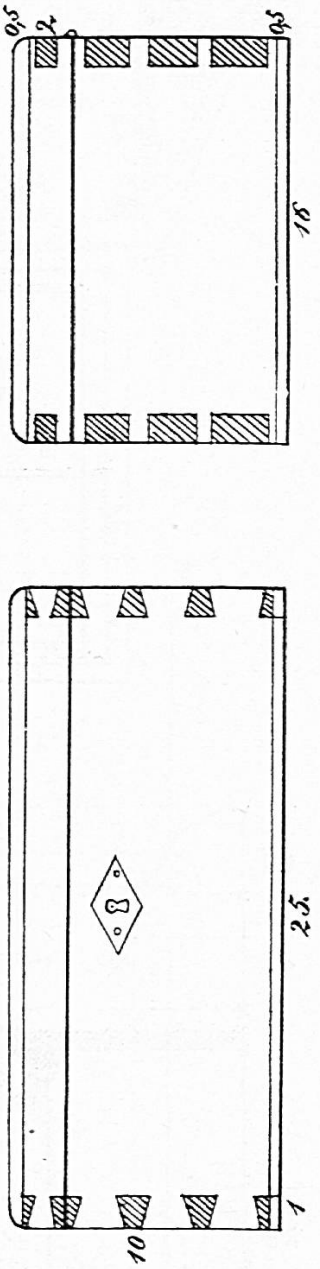

Fig. 41. **Kassette.**

Nussbaumholz: 85:10:1.
52:17:0,6.

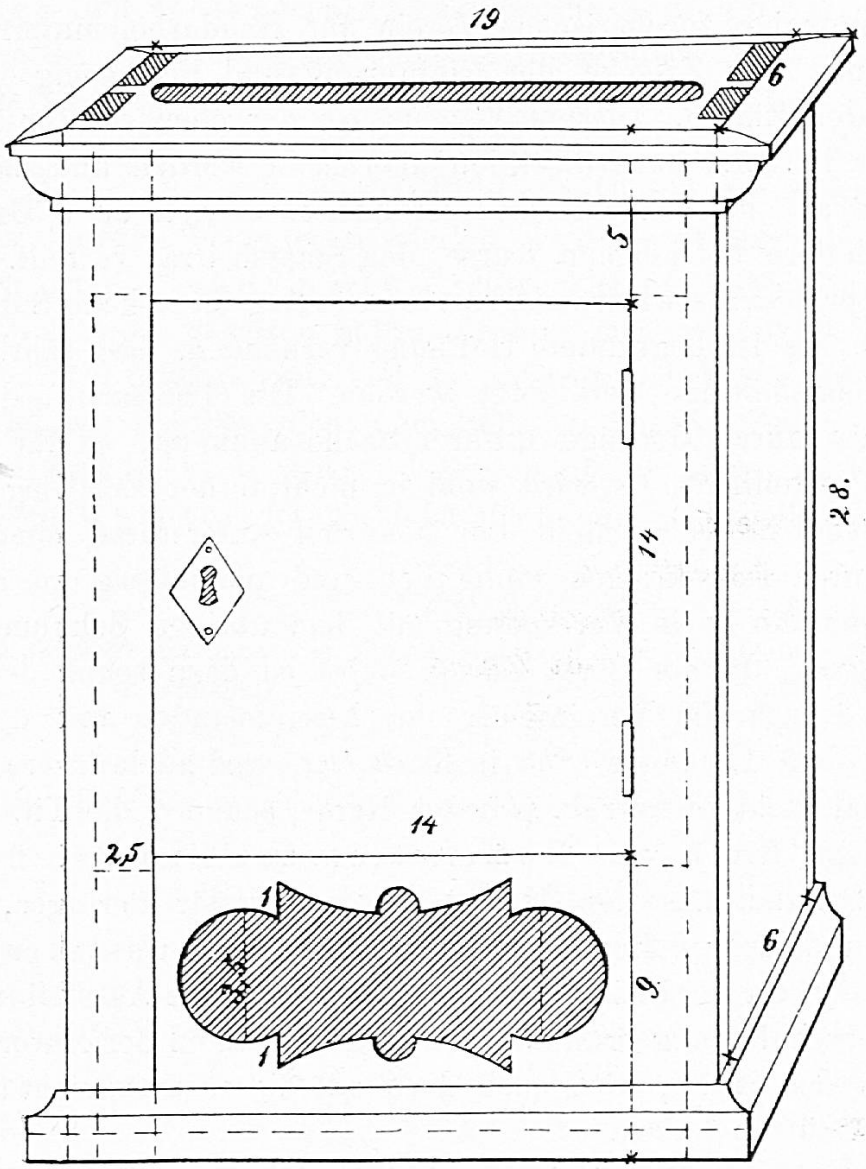

Fig. 42. **Briefkasten.**
Nussbaumholz: 100 : 6,5 : 1 (Ring).
65 : 22 : 1.
Stäbe: 2 × 40 : 2.

Bericht über den 8. Handfertigkeitskurs für Knaben der Stadt Zürich I.

Vom 31. Oktober 1892 bis 25. März 1893.

Mit dem Berichtsjahre 1892/93 traten unsere Bestrebungen zur Hebung des Handfertigkeitsunterrichtes in ein neues Stadium; denn, veranlasst durch den ehrenden Beschluss des hohen Kantonsrates, Fr. 2000 zur Subventionierung dieser Kurse auszurichten, hat sich