SMUT 1978

Autor(en): **[s.n.]**

Objekttyp: **Article**

Zeitschrift: **Pionier : Zeitschrift für die Übermittlungstruppen**

Band (Jahr): **51 (1978)**

Heft 5

PDF erstellt am: **16.05.2024**

Persistenter Link: https://doi.org/10.5169/seals-562562

Nutzungsbedingungen

Die ETH-Bibliothek ist Anbieterin der digitalisierten Zeitschriften. Sie besitzt keine Urheberrechte an den Inhalten der Zeitschriften. Die Rechte liegen in der Regel bei den Herausgebern.
Die auf der Plattform e-periodica veröffentlichten Dokumente stehen für nicht-kommerzielle Zwecke in Lehre und Forschung sowie für die private Nutzung frei zur Verfügung. Einzelne Dateien oder Ausdrucke aus diesem Angebot können zusammen mit diesen Nutzungsbedingungen und den korrekten Herkunftsbezeichnungen weitergegeben werden.
Das Veröffentlichen von Bildern in Print- und Online-Publikationen ist nur mit vorheriger Genehmigung der Rechteinhaber erlaubt. Die systematische Speicherung von Teilen des elektronischen Angebots auf anderen Servern bedarf ebenfalls des schriftlichen Einverständnisses der Rechteinhaber.

Haftungsausschluss

Alle Angaben erfolgen ohne Gewähr für Vollständigkeit oder Richtigkeit. Es wird keine Haftung übernommen für Schäden durch die Verwendung von Informationen aus diesem Online-Angebot oder durch das Fehlen von Informationen. Dies gilt auch für Inhalte Dritter, die über dieses Angebot zugänglich sind.

Ein Dienst der *ETH-Bibliothek*
ETH Zürich, Rämistrasse 101, 8092 Zürich, Schweiz, www.library.ethz.ch

http://www.e-periodica.ch

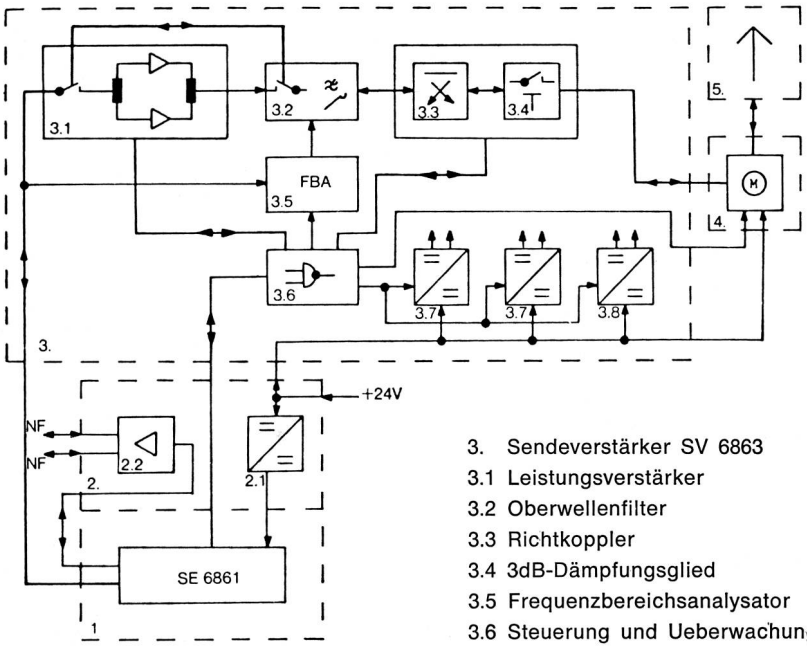

Blockschalbild SE 6863

1. KW-Feldfunkgerät SE 6861
2. Fahrzeughalterung FH 6861

2.1 Stromversorgung für Feldfunkgerät
2.2 Trennstufen

3. Sendeverstärker SV 6863

3.1 Leistungsverstärker
3.2 Oberwellenfilter
3.3 Richtkoppler
3.4 3dB-Dämpfungsglied
3.5 Frequenzbereichsanalysator
3.6 Steuerung und Ueberwachung
3.7 Stromversorgung für Leistungsstufen
3.8 Stromversorgung für Steuerung und Ueberwachung

4. Autom. Antennenanpassgerät
5. Antenne

und in Stellung 0 die mit den Digitalschaltern eingestellte Frequenz durch einfachen Knopfdruck abgerufen werden. Jede Preset-Frequenz kann jederzeit geändert werden, wobei die vorher eingespeicherte Frequenz automatisch gelöscht wird.

Bei geschlossener Schutzklappe werden im normalen Betrieb nur noch der Betriebsartenschalter Aus, A3J/2 W oder 20 W, A1/2 W oder 20 W, der Lautstärkeschalter (Lautstärke 1 . . . 7) und der Kanalschalter (Kanal 0 . . . 4) betätigt. Die Ziffern der Digitalschalter sind mit dem Druckknopf BEL zu beleuchten.

5. Sendeverstärker SV 6863

Durch Verwendung des Feldfunkgerätes SE-6861 als Steuersender und Empfänger und dem breitbandigen *Sendeverstärker SV 6863* ist die *100-W-Kurzwellen-Sende-Empfangsanlage SE 6861* entstanden.

Der Sendeverstärker ist *volltransistorisiert* und modular aufgebaut. Er hat zwei unabhängige, einstufige 75 W-Leistungsverstärker, d. h. die Ausgangsleistung des Feldfunkgerätes wird auf max. 150 Watt verstärkt. Durch getrennte Schaltwandler der beiden Leistungsverstärker wird eine besonders hohe *Betriebszuverlässigkeit* erreicht, da die thermische Belastung der Stufen geringer ist und bei Ausfall einer Leistungsstufe mit verminderter Leistung weitergesendet werden kann. Schutzschaltungen überwachen Antennenanpassung und Temperatur der Anlage. Fehlanpassung führt zur linearen Reduzierung der Leistung, im Extremfall wird der Sender abgeschaltet. Bei Uebertemperatur wird die Leistung — bei gleichbleibendem Wirkungsgrad — zurückgeschaltet. Da die Verlustleistung im gleichen Mass verringert wird, ist die Anlage selbst bei sehr hohen Umgebungstemperaturen funktionsfähig. Tritt während des Sendevorgangs eine Störung im Sendeverstärker SV 6863 auf, so wird er automatisch dreimal im Abstand einer Sekunde überprüft. Ist die Störung dann noch vorhanden, wird die Antenne automatisch an den Ausgang des 20 W-Feldfunkgerätes geschaltet. Es kann somit selbst bei Totalausfall des Sendeverstärkers mt verringerter Leistung gesendet werden.

Willy Baumgartner, Au ZH

SMUT 1978

Neues Konzept

Jeder Uebermittler hat mindestens eine Startgelegenheit:

Geländelauf (mit Sturmgewehrschiessen, Handgranaten-Zielwurf, Telefon-Uebermittlung und Fragen) für Soldaten, Gefreite und Unteroffiziere.

MWD-Parcours für Motorfahrer, Motorfahrgefreite und Motorfahrerunteroffiziere und alle anden Lastwagenfahrer der Armee.

Einzel-Orientierungslauf (Pistolen-Schiessen, Distanzenschätzen, Geländepunktbestimmen und Fragen) für Dienstchefs, höhere Unteroffiziere und Offiziere.

Allgemeiner Geländelauf (ohne Einlagen) für alle.

Teilnahmeberechtigt sind Offiziere, Unteroffiziere, Gefreite und Soldaten sowie Angehörige der Funktionsstufen FHD und HD der Uebermittlungstruppen (und bei den Uebermittlungstruppen eingeteilte Wehrmänner anderer Truppengattungen) in den für sie vorgesehenen Wettkämpfen und Kategorien (Auszug, Landwehr und Landsturm).

Wettkampfreglement

Das Wettkampfreglement ist bei der AUEM und allen Kommandanten der Uebermittlungstruppen erhältlich und orientiert über:

— die vier verschiedenen Wettkämpfe
— die allgemeinen Wettkampfbestimmungen
— die besonderen Vorschriften
— die Auszeichnungen
— die administrativen Bestimmungen

und das allgemeine Programm.

Es ist in deutscher, französischer und italienischer Fassung erschienen.

Wettkampfordnung

Allen rechtzeitig angemeldeten Teilnehmern und den Kommandanten der Uebermittlungstruppen und TT-Betriebsgruppen wird ein Wettkampfprogramm zugestellt. Es enthält unter anderem:

— das Detailprogramm und die Tagesbefehle
— die Weisungen an die Teilnehmer betreffend Wettkämpfe und Dienstbetrieb
— die Informationen für Gäste und Presse
— die Startlisten
— die Erstklassierten der ersten neun SMUT-Auflagen

Damit für die Wettkämpfe ein vernünftiger Zeitplan aufgestellt werden und das Wettkampfprogammheft rechtzeitig und vollständig erscheinen kann, ist der Anmeldetermin unbedingt einzuhalten.

Meldeschluss: 31. Mai 1978

Anmeldungen nur mit dem offiziellen Anmeldeformular (liegt dem Wettkampfreglement bei) *auf dem Dienstweg* an die *Abteilung für Uebermittlungstruppen, Postfach, 3000 Bern 25.*

Wettkampfchef SMUT 78
Kdo Uem Rgt 2
Hptm Fankhauser