Objekttyp: **Advertising**

Zeitschrift: **Pionier : Zeitschrift für die Übermittlungstruppen**

Band (Jahr): **38 (1965)**

Heft 8

PDF erstellt am: **01.05.2024**

Nutzungsbedingungen

Die ETH-Bibliothek ist Anbieterin der digitalisierten Zeitschriften. Sie besitzt keine Urheberrechte an den Inhalten der Zeitschriften. Die Rechte liegen in der Regel bei den Herausgebern.
Die auf der Plattform e-periodica veröffentlichten Dokumente stehen für nicht-kommerzielle Zwecke in Lehre und Forschung sowie für die private Nutzung frei zur Verfügung. Einzelne Dateien oder Ausdrucke aus diesem Angebot können zusammen mit diesen Nutzungsbedingungen und den korrekten Herkunftsbezeichnungen weitergegeben werden.
Das Veröffentlichen von Bildern in Print- und Online-Publikationen ist nur mit vorheriger Genehmigung der Rechteinhaber erlaubt. Die systematische Speicherung von Teilen des elektronischen Angebots auf anderen Servern bedarf ebenfalls des schriftlichen Einverständnisses der Rechteinhaber.

Haftungsausschluss

Alle Angaben erfolgen ohne Gewähr für Vollständigkeit oder Richtigkeit. Es wird keine Haftung übernommen für Schäden durch die Verwendung von Informationen aus diesem Online-Angebot oder durch das Fehlen von Informationen. Dies gilt auch für Inhalte Dritter, die über dieses Angebot zugänglich sind.

Ein Dienst der *ETH-Bibliothek*
ETH Zürich, Rämistrasse 101, 8092 Zürich, Schweiz, www.library.ethz.ch

http://www.e-periodica.ch

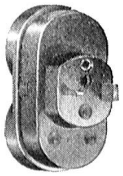

Abzweigstecker Type 20

2p+E 10 A 380 V
Nr. 4747
ohne Schutzkontaktstift
Nr. 4747U
mit Schutzkontaktstift
Mit SEV-Zeichen

JENNY & CO
GLATTBRUGG / ZCH · TEL. (051) 83 62 22

Nachrichten Technik

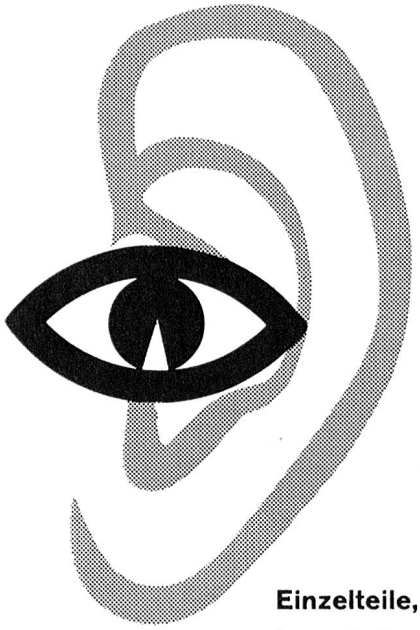

SÄNTIS

Batterien für alle Zwecke

SÄNTIS Batteriefabrik
J. Göldi RÜTHI/SG

Lichtpausmaschinen und Automaten

vom einfachen Bürogerät bis zur vollautomatischen Hochleistungsmaschine

A. MESSERLI AG

Lavaterstrasse 61
8027 Zürich
Tel. 051 27 12 33

Einzelteile, Apparate, komplette Anlagen

Fernmeldeanlagen
Fernschreiber
Fernsehsender
Flugfunk und Flugsicherung
Förderbänder
Funkgeräte
Gleichrichterelemente und -geräte
Haustelephonanlagen
Kondensatoren
Kristalle und Kristallfilter
Lautsprecher
Messgeräte
Querstromlüfter
Relais
Richtstrahlanlagen
Röhren und Dioden
Rohrpostanlagen
Senderausrüstungen
Spaltpolmotoren
Telephonzentralen
Transistoren
Trägerausrüstungen
Verstärkeranlagen

1805

Standard Telephon und Radio AG.
Zürich 2/38 Seestrasse 395

RADIO-SCHWEIZ

Aktiengesellschaft für drahtlose Telegraphie und Telephonie, Bern

Wir suchen für den 26
FLUGSICHERUNGSDIENST IN KLOTEN
einige OFA 03.043.12 B

Radioelektriker
Elektronikgerätemechaniker
Fernmelde- und Elektronikapparatemonteure
Elektromechaniker
Elektrozeichner

für den Unterhalt und den Ausbau von Radaranlagen, Flugfunkanlagen und Luftfahrtnavigationsanlagen.

Wir bieten unseren neuen Mitarbeitern, die über eine abgeschlossene, geeignete Berufslehre verfügen, die Einarbeitung in ein vielseitiges und interessantes Tätigkeitsgebiet, Dauerstellen mit Aufstiegsmöglichkeiten und gute Sozialleistungen.

Bewerbungen mit Bild und Zeugnisabschriften sind zu richten an:

Radio-Schweiz AG, Technischer Dienst, Postfach, **3000 Bern 25.**

Elektrizitätswerk der Stadt Winterthur

Wir suchen 25

1 Elektromonteur

für Hausinstallationen und verwandte Gebiete.

1 Zählermonteur

Wir bieten: Dauerstelle, angenehme Arbeitsbedingungen und geregelte Arbeitszeit. Nach der Probezeit erfolgt bei Eignung feste Anstellung mit guten Sozialleistungen. P 39 W

Handschriftliche Anmeldungen von Bewerbern mit Lehrabschlussprüfung, mit Angaben über bisherige Tätigkeit. Lohnansprüche sowie Zeugnisabschriften und Photo sind zu richten an die

Direktion des Elektrizitätswerkes der Stadt Winterthur, 8400 Winterthur.

IBM

EIN GEBIET MIT ZUKUNFT P 30 Z
DATENVERARBEITUNG UND DATENÜBERMITTLUNG

Für anspruchsvolle Aufgaben bei der Planung und Einführung eines grossen Datenverarbeitungssystems und für weitere ähnliche Aufgaben suchen wir einen initiativen Mitarbeiter mit Erfahrung im

Übermittlungswesen

oder in der 27

Programmierung

Schweizer Bürger bitten wir, ihre Offerten mit den üblichen Unterlagen der Personalabteilung der IBM, International Business Machines, Extension Suisse, Talstrasse 66, 8022 Zürich, einzureichen.

International Business Machines - Extension Suisse
Zürich - Basel - Bern - Luzern - Genève - Lausanne

portaweld

die unabhängige Universalmaschine

Onan

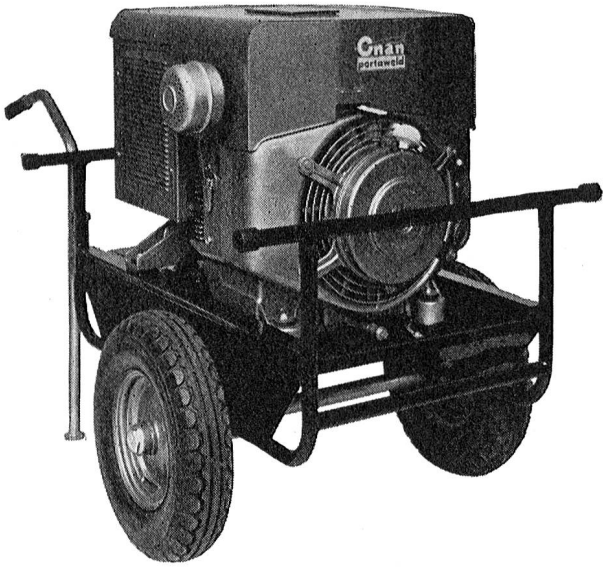

liefert Gleichstrom bis
240 Ampère
und Wechselstrom
3,5 kW/220 Volt

SCHWEISSEN
ARBEITEN
SCHNEIDEN
BELEUCHTEN

AKSA AG., 8116 Würenlos bei Baden
Dr. Ing. H. Gubler-Wehrli, Telephon 056 35643

Tarn-farben

Infrarotreflektierende Tarnfarben für Fahrzeuge sind eine unserer vielen Spezialitäten.

Für Beratung in Anstrichfragen stehen unsere Mitarbeiter jederzeit unverbindlich zur Verfügung.

Dr. W. Mäder AG
Lackfabrik, Killwangen,
Tel. (056) 35313

Brown Boveri Elektronenröhren für Sender jeder Leistung und Bauart

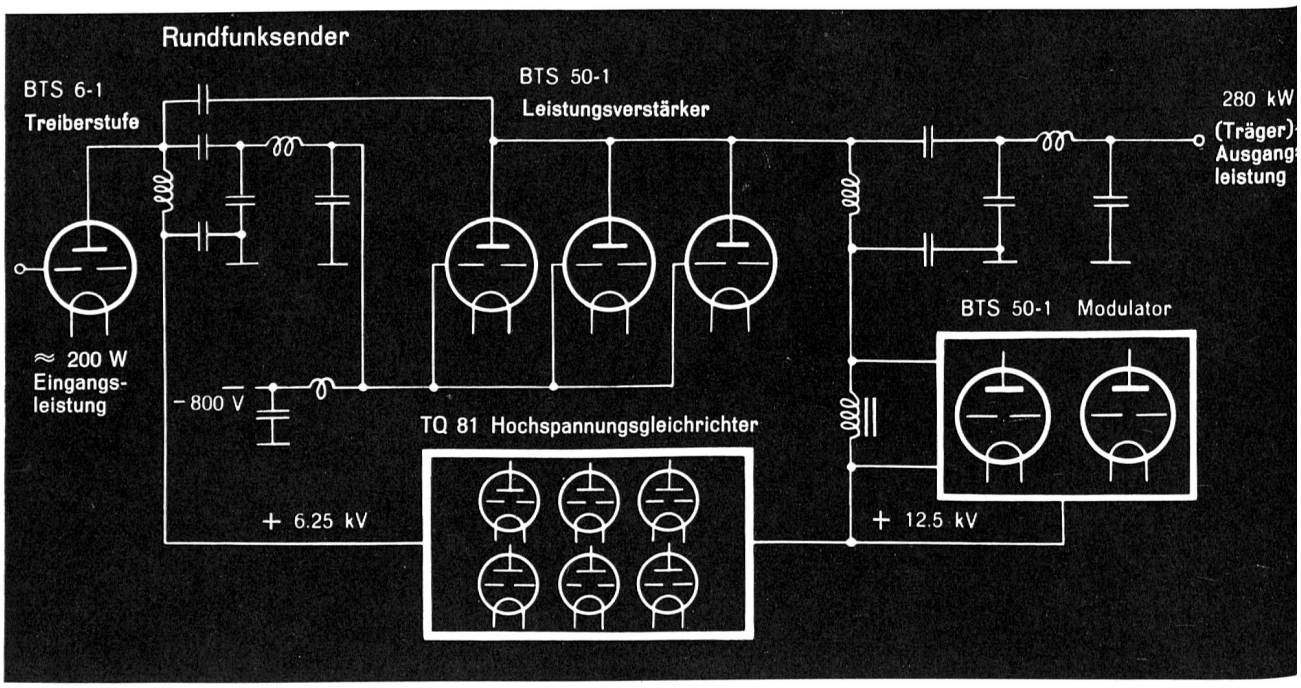

98772.VI

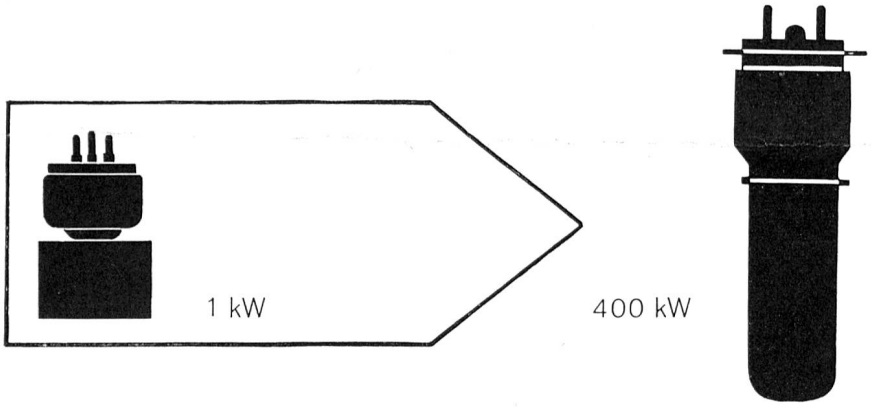

Komplette Reihe Leistungs
Sendetrioden
(Luft-, wasser- oder siedegekühlt)

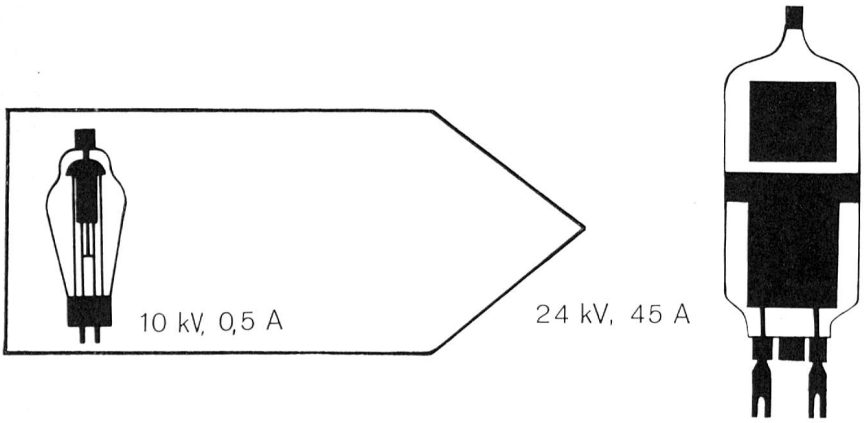

Komplette Reihen Hochspannungs-Gleichrichterröhren und Thyratrons

● **Verlangen Sie bitte Beratung und nähere Unterlagen**

AG. Brown, Boveri & Cie., Baden, Schweiz

PG Zürich 6

AZ
Zürich 1

Adressänderungen: Mutationssekretariat «Pionier», Haumesserstrasse 24, 8038 Zürich

FABAG DRUCK ZÜRICH