Objekttyp: **Advertising**

Zeitschrift: **Pionier : Zeitschrift für die Übermittlungstruppen**

Band (Jahr): **38 (1965)**

Heft 1

PDF erstellt am: **01.05.2024**

Nutzungsbedingungen

Die ETH-Bibliothek ist Anbieterin der digitalisierten Zeitschriften. Sie besitzt keine Urheberrechte an den Inhalten der Zeitschriften. Die Rechte liegen in der Regel bei den Herausgebern.
Die auf der Plattform e-periodica veröffentlichten Dokumente stehen für nicht-kommerzielle Zwecke in Lehre und Forschung sowie für die private Nutzung frei zur Verfügung. Einzelne Dateien oder Ausdrucke aus diesem Angebot können zusammen mit diesen Nutzungsbedingungen und den korrekten Herkunftsbezeichnungen weitergegeben werden.
Das Veröffentlichen von Bildern in Print- und Online-Publikationen ist nur mit vorheriger Genehmigung der Rechteinhaber erlaubt. Die systematische Speicherung von Teilen des elektronischen Angebots auf anderen Servern bedarf ebenfalls des schriftlichen Einverständnisses der Rechteinhaber.

Haftungsausschluss

Alle Angaben erfolgen ohne Gewähr für Vollständigkeit oder Richtigkeit. Es wird keine Haftung übernommen für Schäden durch die Verwendung von Informationen aus diesem Online-Angebot oder durch das Fehlen von Informationen. Dies gilt auch für Inhalte Dritter, die über dieses Angebot zugänglich sind.

Ein Dienst der *ETH-Bibliothek*
ETH Zürich, Rämistrasse 101, 8092 Zürich, Schweiz, www.library.ethz.ch

http://www.e-periodica.ch

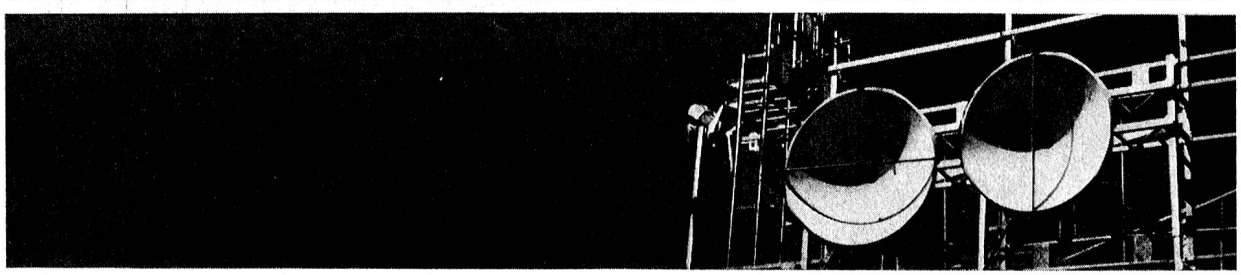

Um noch schneller und zuverlässiger Nachrichten übertragen zu können, wird ständig nach neuen Mitteln und Wegen gesucht. Die Hochfrequenztechnik stellt dabei mit Richtstrahlverbindungen einen wesentlichen Anteil für die moderne Nachrichtenübermittlung zur Verfügung.

Diese Richtstrahlstrecken fügen sich über die Höhenzüge unseres Landes zu einem unsichtbaren Netzwerk zusammen. Jede Verbindung kann gleichzeitig einzelne Fernsehprogramme oder Hunderte von Telephonkanälen übertragen.

Die Stationen solcher Richtstrahlverbindungen, jede mit Sender- und Empfangsgeräten ausgerüstet, werden auf Geländepunkten mit freier Sicht aufgebaut. Richtantennen bündeln die ausgestrahlten Wellen von einer Station zur nächsten, um mit kleinstem Leistungsaufwand grösste Zuverlässigkeit und Wirkung zu erreichen.

Standard-Richtstrahlanlagen bilden einen wesentlichen Bestandteil des heutigen Nachrichtennetzes der Schweiz.

STR

STANDARD TELEPHON UND RADIO AG, ZÜRICH

1836

Ein **ITT**-Unternehmen

Gesucht zu möglichst baldigem Eintritt tüchtiger

Elektro-Monteur

für Hausinstallationen und Neubauten. Wir bieten ein vielseitiges Arbeitsgebiet und gute Entlöhnung (eventuell Monatslohn). Wir legen Wert auf flotte Zusammenarbeit. 1

Offerten erbeten an
E. Steinlin, elektrische Anlagen, **9500 Wil SG**
Telephon 073 6 13 30

Bei Wohnungswechsel

erhalten Sie den «Pionier» nur dann ohne Unterbruch, wenn Sie Ihrer Sektion (bei Verbandsmitgliedern des EVU) oder dem Mutationssekretariat des «Pionier», Haumesserstrasse 24, 8038 Zürich, (bei Privatabonnenten) die alte und die neue Adresse mitteilen!

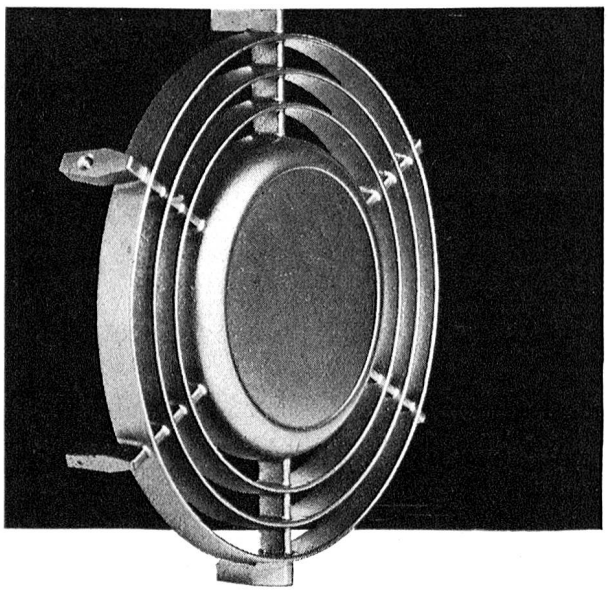

INCA-Druckguss kann Ihnen ungeahnte Vorteile bieten. Besprechen Sie Ihre Probleme mit uns, bevor alle Details festliegen. Wir stellen Ihnen unsere langjährige Erfahrung gerne zur Verfügung. - Wählen Sie INCA-Druckguss.

INJECTA AG

Druckgusswerke und Apparatefabrik Teufenthal/Aarg. (Schweiz) Tel. (064) 3 82 77

SECI-WIDERSTÄNDE

SOCIETA ELETTROTECNICA CHIMICA ITALIANA

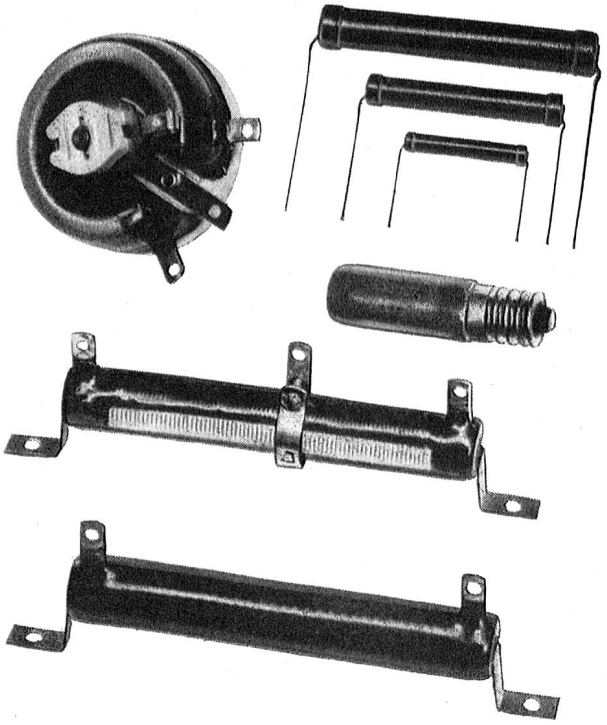

Generalvertretung für die Schweiz:

Oskar Woertz Basel

Eulerstrasse 55 Telephon 061/23 45 30

BUTANOX-KABEL FLEXIBEL

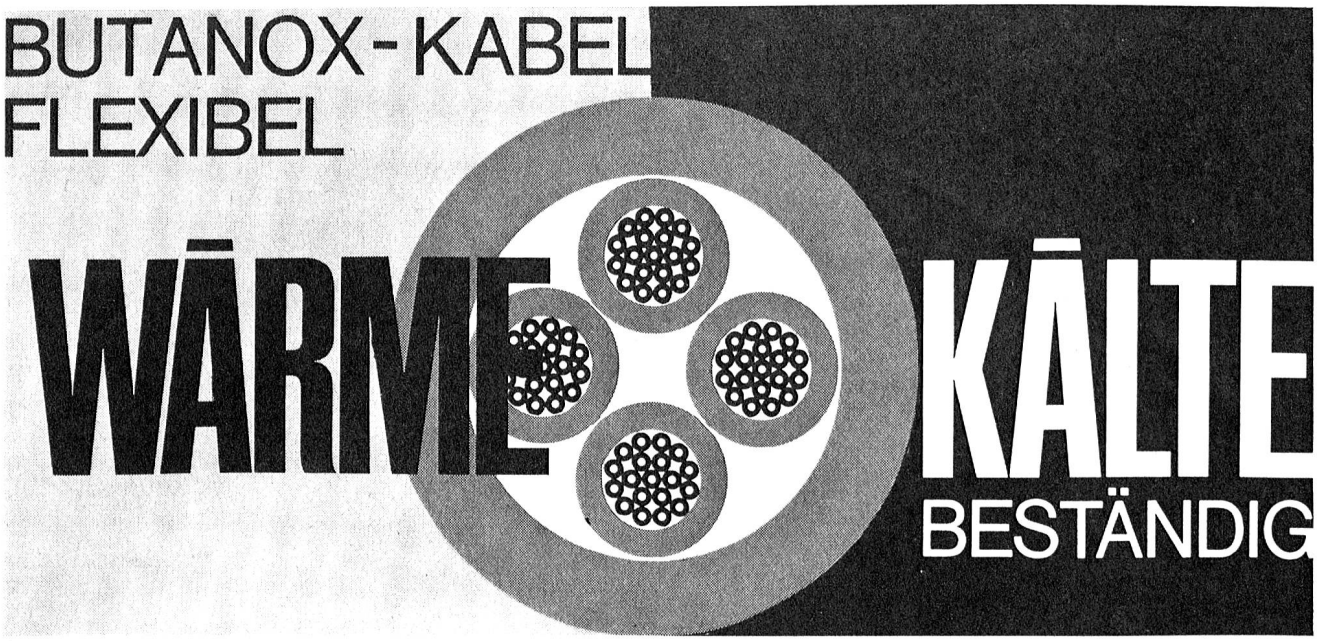

bewahren ihre ausgezeichneten Biege -Eigenschaften **auch in der Kälte bis –40 °C.**
Das ideale Kabel für mobile Zuleitungen im Freien, auf Bauplätzen, in der Werkstatt, im Haushalt, im Apparate- und Maschinenbau.
BUTANOX- Gdv und Gd nach SEV-Vorschriften.
BUTANOX-Spezialkabel
Vieladrige Speise- und Signalkabel mit oder ohne abgeschirmten Einzeladern. Sonderanfertigungen.

Aktiengesellschaft
R.+E. HUBER
PFÄFFIKON ZH
Schweiz. Kabel-, Draht- und Gummi -Werke
Telephon (051) 97 53 01 Gegründet 1882

Brown Boveri Elektronenröhren für Nachrichtentechnik und Industrie

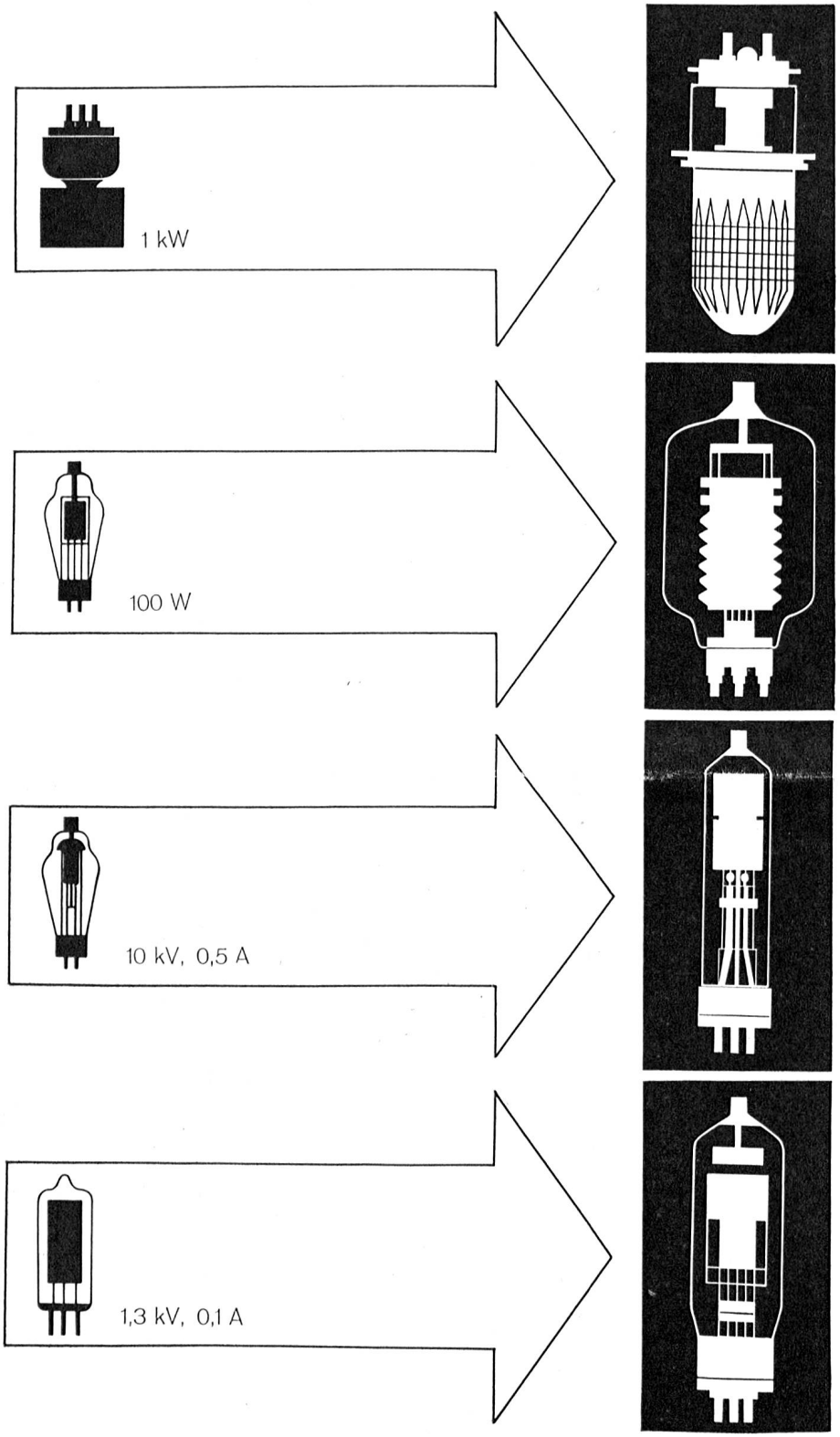

Geschlossene Reihen von Sende- und Gleichrichterröhren für die verschiedensten Anwendungen

25jährige Erfahrung im Röhrenbau **Verlangen Sie bitte nähere Unterlagen**

AG. Brown, Boveri & Cie., Baden, Schweiz

PG Zürich 6 Hauptbibliothek der ETH

Adressänderungen: Mutationssekretariat «Pionier», Haumesserstrasse 24, 8038 Zürich

FABAG DRUCK ZÜRICH