Objekttyp: **TableOfContent**

Zeitschrift: **Fisio active**

Band (Jahr): **38 (2002)**

Heft 10

PDF erstellt am: **29.05.2024**

Nutzungsbedingungen

Die ETH-Bibliothek ist Anbieterin der digitalisierten Zeitschriften. Sie besitzt keine Urheberrechte an den Inhalten der Zeitschriften. Die Rechte liegen in der Regel bei den Herausgebern.
Die auf der Plattform e-periodica veröffentlichten Dokumente stehen für nicht-kommerzielle Zwecke in Lehre und Forschung sowie für die private Nutzung frei zur Verfügung. Einzelne Dateien oder Ausdrucke aus diesem Angebot können zusammen mit diesen Nutzungsbedingungen und den korrekten Herkunftsbezeichnungen weitergegeben werden.
Das Veröffentlichen von Bildern in Print- und Online-Publikationen ist nur mit vorheriger Genehmigung der Rechteinhaber erlaubt. Die systematische Speicherung von Teilen des elektronischen Angebots auf anderen Servern bedarf ebenfalls des schriftlichen Einverständnisses der Rechteinhaber.

Haftungsausschluss

Alle Angaben erfolgen ohne Gewähr für Vollständigkeit oder Richtigkeit. Es wird keine Haftung übernommen für Schäden durch die Verwendung von Informationen aus diesem Online-Angebot oder durch das Fehlen von Informationen. Dies gilt auch für Inhalte Dritter, die über dieses Angebot zugänglich sind.

Ein Dienst der *ETH-Bibliothek*
ETH Zürich, Rämistrasse 101, 8092 Zürich, Schweiz, www.library.ethz.ch

http://www.e-periodica.ch

in

Inhalt/Sommaire/Sommario

REVIEW

Jörg Jeger

Diagnose und Therapie der Osteoporose – Teil 2 5

FORSCHUNG

Bettina Stalder

Effekte des Muskelaufbautrainings 21

PRATIQUE

Philippe Merz

Nouvelle approche thérapeutique des lombalgies récidivantes 32

INFO

> Interview mit den Initiantinnen der Physiotherapie-Wissenschaften 38

> Neues aus dem Zentralvorstand 40

> Informationen aus dem Ressort Bildung 41

> Barcelona – Stadt mit vielen Gesichtern 44

> Interview des iniciatrices de «Physiothérapie-Sciences» 48

> Informations du ressort formation 49

> Nouvelles du Comité central 50

> Barcelone – une ville au multiple facettes 51

> Intervista alle promotrici di scienze fisioterapiche 53

> Novità dal Comitato centrale 54

> Informazioni dal settore formazione 54

> Barcellona – una città dai mille volti 57

KURSE/COURS/CORSI 72

STELLENANZEIGER/SERVICE D'EMPLOI/ ANNUNCI DI LAVORO 83

NEXT/IMPRESSUM 100

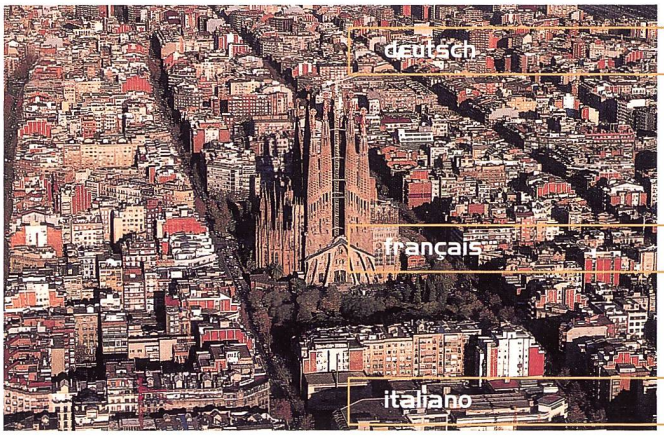

Das wegweisende Praxismanagement für die medizinischen Berufe!

ÄRZTEKASSE
CAISSE DES MÉDECINS
CASSA DEI MEDICI

Telefon 01 436 16 16

Zum Titelbild: 13. Bild der Serie zum Thema Bewegung: Karussell

Page de couverture: 13. photo de la série sur le thème du mouvement: manège

Titolo: 13. imagine della serie sul tema movimento: giostra

Tradition – Qualität

FENG FAN DSCHUNKE ORIENTAL SECRETS

Natur – Balance

Asiatische Körper-pflege-/ Therapiemittel ...

- China Kräutersprays
- Ayurveda Massageöle
- Biologische Aufbaukuren
- China Biokosmetika
- Akupunkturbedarf/Geräte

... für den professionellen Anwender

- Physiotherapie
- Heilpraxis
- Massageinstitut
- Kosmetikstudio
- Akupunkturpraxis

Informationen bei:
Libramed AG, CH-6331 Hünenberg, Telefon 041 785 80 90, Fax 041 785 80 99, E-mail: dschunke@bluewin.ch

Ihr Spezialist für Behandlungsliegen in allen Preis- & Leistungsvarianten!

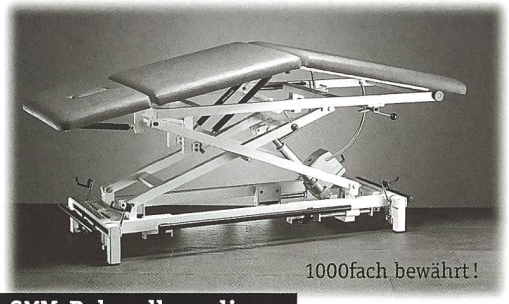

SITZNEIGUNGS-HOCKER

- *mit verstellbarer Sitzneigung*
- *schon ab Fr. 289.– inkl. MwSt.*

... und weitere Hockermodelle

- *anatomische Poster*
- *Skelette (Teile), Modelle*

ANATOMIE-POSTER

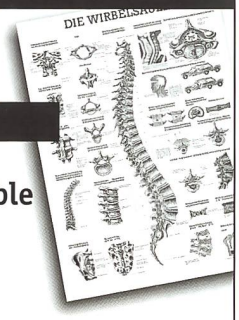

Div. transportable Kofferliegen
schon ab Fr. 490.–! inkl. MwSt.

GYM-Behandlungsliege

- ***«GYM Standard»*** *schon ab Fr. 2390.– inkl. MwSt.*
- ***«GYM-Universal» 3-teilig*** *schon ab Fr. 2995.– inkl. MwSt.*
- ***verschiedenste Ausführungen und div. Zubehör***

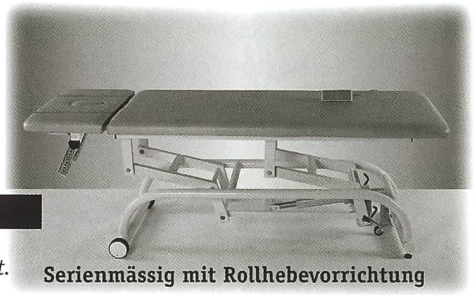
Serienmässig mit Rollhebevorrichtung

axxis Behandlungsliege

- *axxis 2-teilig* **mit Rollhebevorrichtung** *ab Fr. 2198.– inkl. MwSt.*
- *verschiedene Ausführungen und Zubehör: 3-teilig, 5-teilig etc.*

lima
MASSAGEFACHSCHULE & PRAXISZUBEHÖR

Fordern Sie unsere Prospekte an!

Lindenbuckstrasse 9 8245 Feuerthalen Tel/Fax 052 659 28 54

THERAPIEplus
Optimieren Sie Ihre Administration!

Endlich ist sie erhältlich, die neue Lösung für Ihre Administration: THERAPIEplus für Windows! Ob grosse oder kleine Praxis, nichts hilft besser als THERAPIEplus. Weniger Administration – mehr Zeit fürs Wesentliche.

- Einfache Bedienung, flexible Arbeitswege
- Automatisches Rechnungs- und Mahnwesen
- Abrechnung für Physio-, Ergo- und EMR-Tarife
- und natürlich viel, viel mehr!

Bestellen Sie jetzt kostenlos und unverbindlich eine Demoversion und profitieren auch Sie von unserer mehr als 10-jährigen Erfahrung!

SOFTplus Entwicklungen GmbH
Lättichstrasse 8
CH-6340 Baar ZG

SOFTplus

041 763 32 32
Info@softplus.net
www.softplus.net

NEU NEU NEU NEU

SophisWare

Ihr Partner für die Administration!

- SophisPhysio – die Software für Physiotherapeuten
- SophisErgo – die Software für Ergotherapeuten
  Die Softwareprogramme mit denen die Administration einer Praxis zum Vergnügen wird.
- PhysioTools – das Original
  Die Software zur Erstellung von individuellen Übungsanleitungen und Trainingsplänen.
- SophisTraining
  Die Software zur Verwaltung und Überwachung von Trainingsabonnementen.

➢ SophisPhysio bereits ab Fr. 1'100.—
Die anpassungsfähige Lösung für Praxen aller Grössen!

Weitere Informationen und Demoversionen erhalten Sie bei:
SophisWare, 4562 Biberist, 032 672 01 92, physio@sophisware.ch

THERGOfit® Sitzsysteme für schmerzfreies Sitzen

RÜCKENSCHMERZEN?
www.sitzen.ch

Thergofit AG
Am Platz 10
CH-7310 Bad Ragaz
Tel. 081 300 40 40

Editorial/Editoriale

BILDUNG, EIN IMMER WÄHRENDES THEMA IN DER PHYSIOTHERAPIE?

«Bildung ist die Entfaltung und Entwicklung der geistig-seelischen und physischen Werte und Anlagen eines Menschen durch Formung und Erziehung und ihr Ergebnis die Gesamtheit der erworbenen Bildungsgüter.»

Das Niveau der Bildung ist ein Zeichen an die Aussenwelt. Sie prägt das «Bild» eines Berufes und gibt Auskunft über seinen inneren Zustand. Bildungswille ist das Bewusstsein, dass Entfaltung und Entwicklung eine lebenslange Aufgabe ist. Bildung ist ein Zeichen der Erkenntnis, dass alle Handlungen regelmässig reflektiert werden sollten. Dies ist aber nur möglich, wenn wir uns für neue Erkenntnisse öffnen und die dafür notwendigen Kompetenzen erlangen.

Unsere tägliche Arbeit verlangt dies. Sei es, dass wir als Physiotherapeutin mit Patienten arbeiten, oder als Ausbilderin in einer Berufsschule junge Berufsleute ausbilden.

Bildung kann auf verschiedenen Ebenen stattfinden, auf fachlicher, methodischer oder sozialer Ebene. Die Physiotherapie muss ein gutes Gleichgewicht aller Ebenen anstreben. Bildung ist eng an Qualität gebunden.

Im Kontext dieses Hintergrundes wird das Ressort Bildung des Zentralvorstandes die angefangenen und noch anstehenden Aktivitäten gestalten und ausbauen.

Annick Kundert, Zentralvorstand

LA FORMATION, UN THÈME CONTINUEL POUR LA PHYSIOTHÉRAPIE?

«La formation est l'épanouissement et le développement des qualités et dispositions intellectuelles, morales et physiques d'un être humain grâce à l'instruction et à l'éducation et son résultat est l'ensemble des connaissances et aptitudes acquises.»

Le niveau de formation est un signe fait au monde extérieur et il marque l'image qu'une profession transmet de son état intérieur. La volonté de se former découle du fait d'être conscient que l'épanouissement et le développement sont une tâche perpétuelle. La formation est un signe, celui de (re)connaître que toutes les actions devraient régulièrement être pensées et qu'il faudrait procéder à des améliorations. Mais cela n'est possible que si nous nous ouvrons à de nouvelles connaissances et acquérons les compétences qui s'imposent. Notre travail quotidien a de telles exigences; que nous travaillions comme physiothérapeutes avec des patients ou que nous soyons formateur/trices de jeunes physiothérapeutes dans une école professionnelle.

La formation s'entend sur divers plans, sur le plan professionnel, social et sur celui de la méthode appliquée. La physiothérapie doit viser un bon équilibre entre ces plans; la formation est étroitement liée à la qualité.

C'est dans ce contexte que le ressort formation du Comité central va développer et mettre au point les activités entamées et les activités envisagées.

Annick Kundert, Comité central

LA FORMAZIONE, UN TEMA RICORRENTE NELLA FISIOTERAPIA?

«L'istruzione è la manifestazione e lo sviluppo dei valori e delle capacità intellettuali, spirituali e fisiche dell'individuo mediante la formazione e l'educazione e il suo risultato è la cultura acquisita.»

Il livello di istruzione è un segnale verso l'esterno e forma l'«immagine» trasmessa da una professione sulla sua situazione interna. Chi vuole istruirsi è consapevole che la formazione e lo sviluppo sono un compito da portare avanti per tutta la vita. Chi vuole istruirsi segnala di riconoscere la necessità di riflettere sulle proprie azioni e di voler provocare dei miglioramenti. Questo è possibile soltanto se siamo disposti ad aprirci a nuove cognizioni e ad acquisire le capacità necessarie.

Il nostro lavoro quotidiano lo richiede. Sia nelle vesti di fisioterapista nei confronti dei pazienti, sia nelle vesti di istruttore di giovani professionisti presso una scuola professionale.

La formazione può essere fatta a diversi livelli: professionale, metodico o sociale. La fisioterapia deve aspirare a raggiungere un buon equilibrio a tutti i livelli. La formazione è strettamente legata alla qualità.

Nel contesto di questo sfondo il settore formazione del Comitato centrale creerà ed amplierà le attività iniziate e non ancora portate a termine.

Annick Kundert, Comitato centrale

HESS

PRÄSENTIERT

NEU: MULTIPRO

THERAPIE- UND BEHANDLUNGSLIEGEN

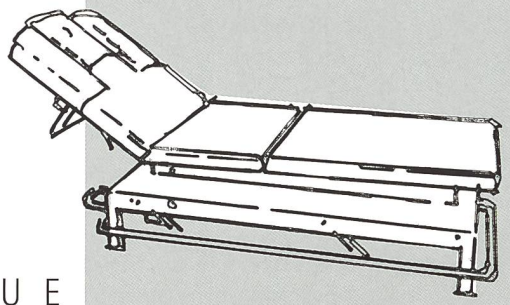

DIE NEUE **MULTIPRO** IST:

- **INDIVIDUELL**
- **PROFESSIONELL**
- **STABIL**
- **SICHER**
- **LEISE**
- **SCHNELL**

Kommen Sie vorbei

IFAS
Halle 4, Stand-Nr. 128

HESS

HESS-Dübendorf, Im Schossacher 15, CH-8600 Dübendorf 1, Telefon (++41) 1 821 64 35, Fax (++41) 1 821 64 33