Objekttyp: **Advertising**

Zeitschrift: **Orion : Zeitschrift der Schweizerischen Astronomischen Gesellschaft**

Band (Jahr): **56 (1998)**

Heft 286

PDF erstellt am: **04.06.2024**

Nutzungsbedingungen

Die ETH-Bibliothek ist Anbieterin der digitalisierten Zeitschriften. Sie besitzt keine Urheberrechte an den Inhalten der Zeitschriften. Die Rechte liegen in der Regel bei den Herausgebern.
Die auf der Plattform e-periodica veröffentlichten Dokumente stehen für nicht-kommerzielle Zwecke in Lehre und Forschung sowie für die private Nutzung frei zur Verfügung. Einzelne Dateien oder Ausdrucke aus diesem Angebot können zusammen mit diesen Nutzungsbedingungen und den korrekten Herkunftsbezeichnungen weitergegeben werden.
Das Veröffentlichen von Bildern in Print- und Online-Publikationen ist nur mit vorheriger Genehmigung der Rechteinhaber erlaubt. Die systematische Speicherung von Teilen des elektronischen Angebots auf anderen Servern bedarf ebenfalls des schriftlichen Einverständnisses der Rechteinhaber.

Haftungsausschluss

Alle Angaben erfolgen ohne Gewähr für Vollständigkeit oder Richtigkeit. Es wird keine Haftung übernommen für Schäden durch die Verwendung von Informationen aus diesem Online-Angebot oder durch das Fehlen von Informationen. Dies gilt auch für Inhalte Dritter, die über dieses Angebot zugänglich sind.

Ein Dienst der *ETH-Bibliothek*
ETH Zürich, Rämistrasse 101, 8092 Zürich, Schweiz, www.library.ethz.ch

http://www.e-periodica.ch

Meade Neuheiten

Die neue **LXD500 Montierung** erfüllt jeden Wunsch: Sie ist handlich, kompakt, nicht zu schwer und klein zusammenlegbar. Präzise Nachführ-Räder aus Bronce ermöglichen eine genaue Nachführung. Gravierte Teilkreise erleichtern das Einstellen von Himmelsobjekten. Das Aluminium-Stativ ist leicht aber trotzdem sehr stabil. Für wenig Geld ist ein Nachführ-Motor für die RA-Achse erhältlich. Man kann aber auch beide Achsen mit motorischer Nachführung mit 4 Geschwindigkeiten über eine Handsteuer-Box antreiben. Eine CCD-Kamera kann die Nachführung automatisch feinkorrigieren.

Für die **optische Ausstattung** haben Sie die Wahl. Eine sehr günstige und besonders perfekt auf einander abgestimmte Zusammensetzung ergibt sich mit dem neuen, sehr guten 4" achromatischen Refraktor oder für ganz anspruchsvolle mit dem 4" ED appochromatischen Refraktor mit riesigem 2" Okularstutzen. (Bild rechts unten.)
Für kleinste Geldbeutel gibt es ein 4" oder besser das 5" Newton Teleskop auf dieser Montierung. Beide sind sogar mit einem 2" Okularstutzen ausgerüstet, welcher Kleinbild-Astrofotografie ohne runde Abschattung ermöglicht.
Um eine möglichst gute Beobachtung auch von lichtschwachen Objekten zu erreichen, ist auch die 8" Schmidt-Cassegrain Optik auf dieser Montierung lieferbar. Die gleiche beugungsbegrenzte Superoptik, welche mit den viel bewunderten LX200 Modellen geliefert wird.

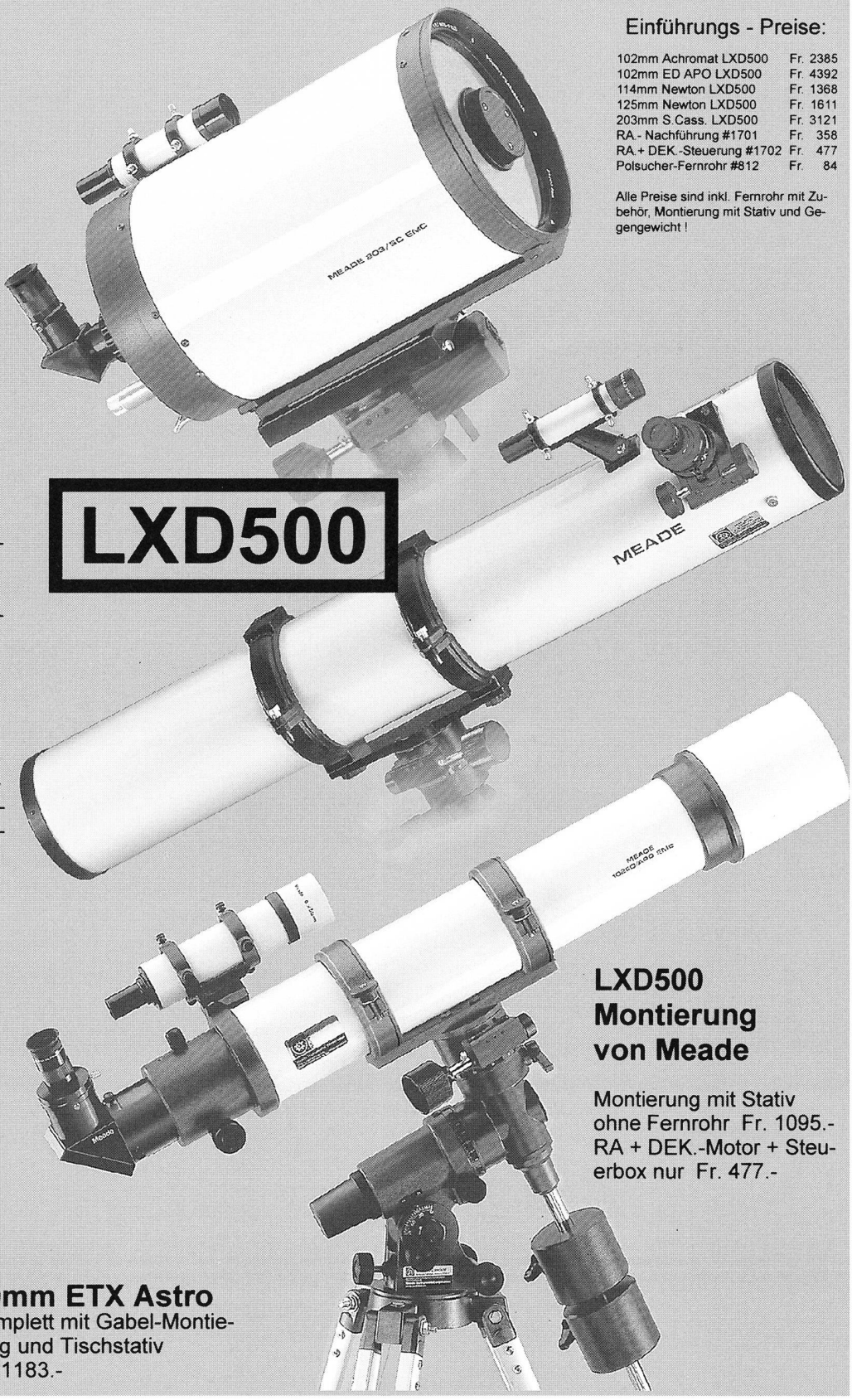

LXD500

Einführungs - Preise:

102mm Achromat LXD500	Fr. 2385
102mm ED APO LXD500	Fr. 4392
114mm Newton LXD500	Fr. 1368
125mm Newton LXD500	Fr. 1611
203mm S.Cass. LXD500	Fr. 3121
RA.- Nachführung #1701	Fr. 358
RA.+ DEK.-Steuerung #1702	Fr. 477
Polsucher-Fernrohr #812	Fr. 84

Alle Preise sind inkl. Fernrohr mit Zubehör, Montierung mit Stativ und Gegengewicht !

LXD500 Montierung von Meade

Montierung mit Stativ ohne Fernrohr Fr. 1095.-
RA + DEK.-Motor + Steuerbox nur Fr. 477.-

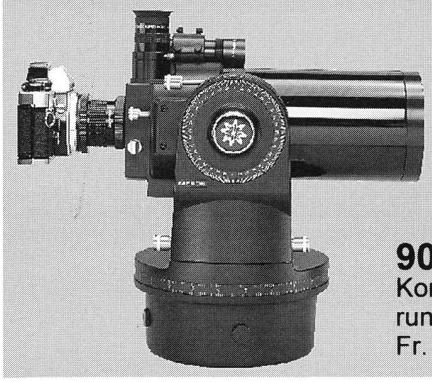

90mm ETX Astro
Komplett mit Gabel-Montierung und Tischstativ
Fr. 1183.-

Gratis-Katalog : 01 / 841'05'40

Besuche nur nach Verabredung ! Ausstellung b. B'hof Oerlikon
Autorisierte MEADE - JMI - LUMICON - Vertretung Schweiz :

ASTRO - OPTIK, Loowiesenstr. 60, 8106 ADLIKON

M E A D E

Vielfach gelobte optische Schärfe, Stabilität und Technologie.

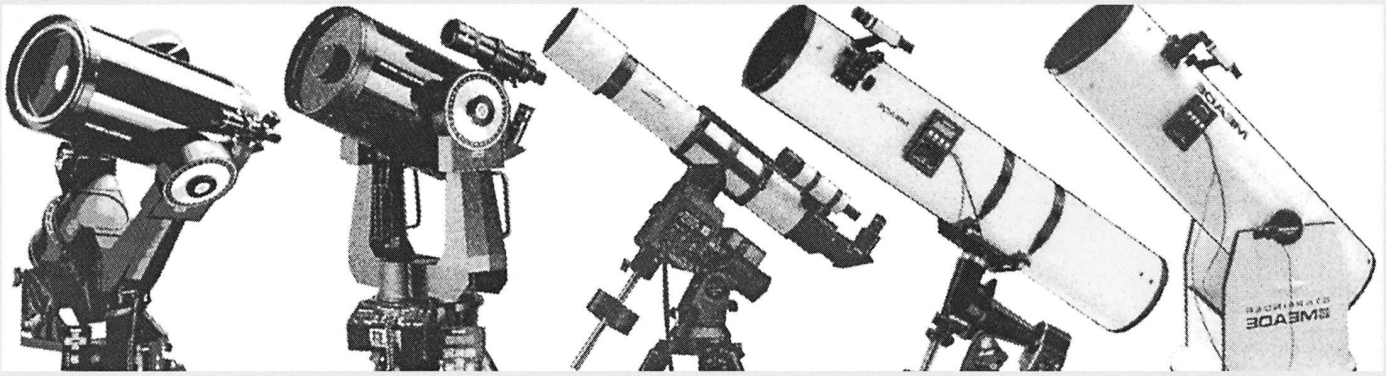

Maksutow-Teleskope
Dank langer Brennweite speziell geeignet für Mond und Planeten Beobachtung
9cm ETX-Astro Fr.1183.-
18cm LX50 Fr.4287.-
18cm LX200 Fr.6815.-

Schmidt-Cassegrain
Eine Klasse für sich in Optik, Stabilität, Elektronik. Weltweit meist verkauftes Teleskop dieser Klasse.
20cm LX10 Fr.2668.-
20cm LX50 Fr.3176.-
20cm LX200 Fr.5632.-
25cm LX50 Fr.4889.-
25cm LX200 Fr.7192.-
30cm LX200 Fr.9864.-

Apochromatische Refraktoren
Das Beste für Mond+Planeten. Computer für problemloses Finden ohne Suchen !
10cm Fr.5496.-
13cm Fr.6566.-
15cm Fr.9946.-
18cm Fr.12294.-
Montierg. 650 Fr.3614.-
Montierg.750 Fr.5645.-

Newton-Teleskope mit Nachführmotor
Trotz niedrigem Preis höchste optische Qualität. Nachführ-Motor inbegriffen
15cm Fr.1683.-
20cm Fr.2030.-
25cm Fr.2815.-
40cm Fr.6664.-
Montierg. 15cm Fr.1119.-
Montierg. 40cm Fr.3849.-

Dobson-Teleskope
Die billigen Lichtkanonen zum Spazierengehen am Nachthimmel
15cm Fr.1050.-
20cm Fr.1212.-
25cm Fr.1709.-
30cm Fr.2363.-
40cm Fr.3224.-
Alle Preise unverbindlich
Stand 1.2.98

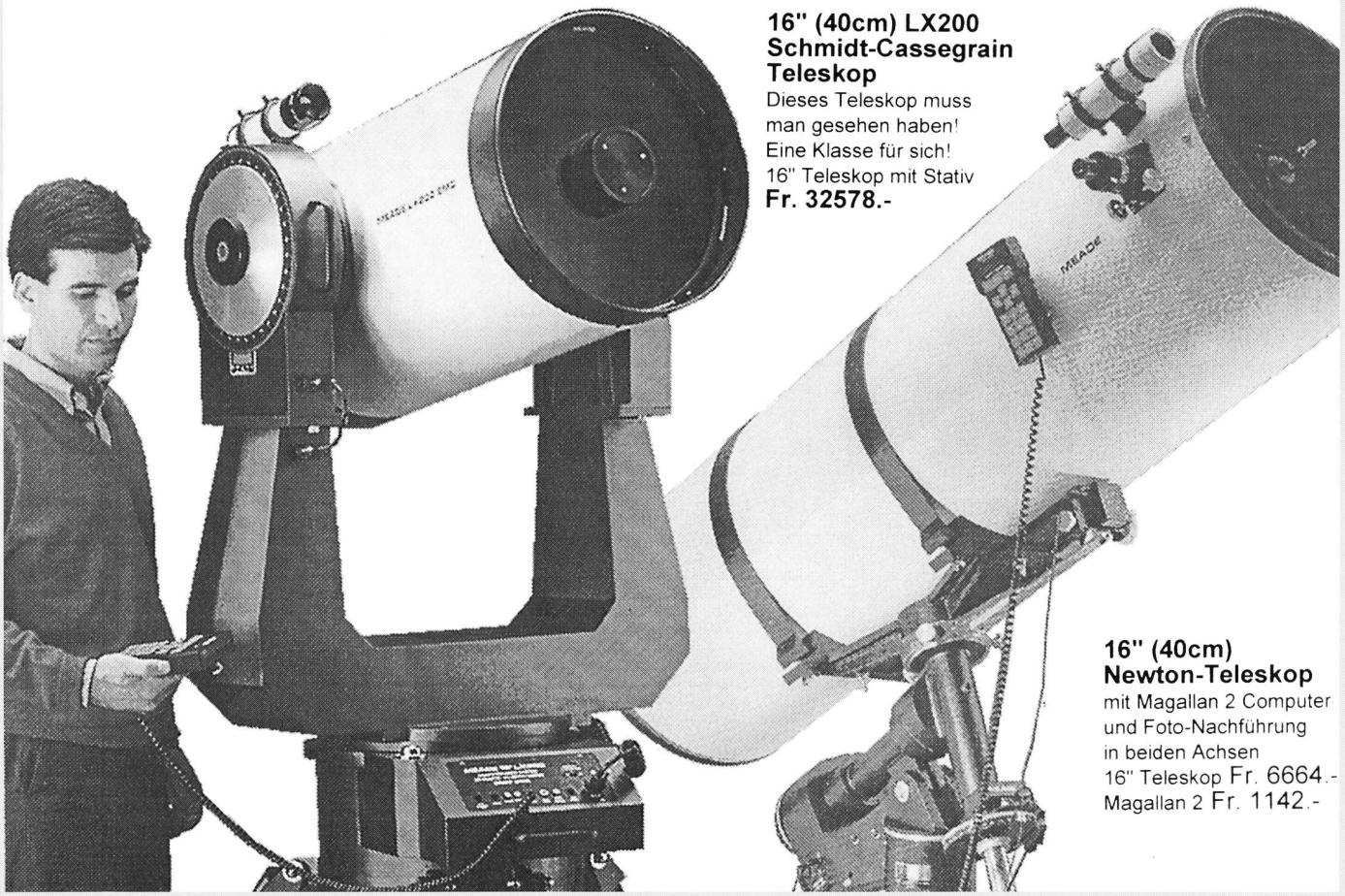

16" (40cm) LX200 Schmidt-Cassegrain Teleskop
Dieses Teleskop muss man gesehen haben!
Eine Klasse für sich!
16" Teleskop mit Stativ
Fr. 32578.-

16" (40cm) Newton-Teleskop
mit Magallan 2 Computer und Foto-Nachführung in beiden Achsen
16" Teleskop Fr. 6664.-
Magallan 2 Fr. 1142.-

Gratis-Katalog: 01 / 841'05'40 Besuche nur nach Verabredung ! Ausstellung b. B'hof Oerlikon
Autorisierte MEADE - JMI - LUMICON - Vertretung Schweiz :

E. AEPPLI, Loowiesenstrasse 60, 8106 ADLIKON

CELESTRON

CG-11
Nichts kann Öffnung ersetzen

Öffnung Ø 280mm (11"), Brennweite f - 2800mm

. . . solche Astrofotos allerdings gelingen Ihnen nur mit einem Instrument, welches auch bei grossen Öffnungen Zentimeter für Zentimeter exzellente optische Qualität bietet. Für diesen «kleinen Unterschied» ist

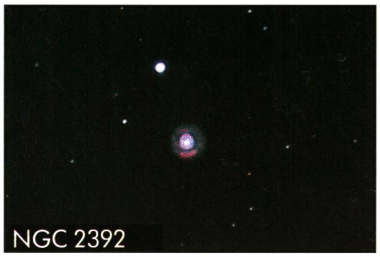

Celestron - Fotos: Tony Hallas / Daphne Mount

Celestron ja hinreichend bekannt! Doch auch die beste Optik ist stets nur so gut, wie ihre Montierung es zulässt. Und jeder, der etwas von Astrofotografie versteht, kennt die Anforderungen, welche in der Praxis an eine Montierung gestellt werden:

- Stabilität durch geringstmögliches Lagerspiel, extreme Steifigkeit und kürzeste Ausschwingzeiten
- Sichere Nachführung durch elektronisch optimierte Steuerung, präzise Mechanik und übersichtliche Bedienelemente
- Feldtauglichkeit durch kurze Aufbauzeit, schnellste Poljustierung und vom Stromnetz unabhängigen Betrieb

Die gelungene Kombination dieser Merkmale mit einer Optik der absoluten Spitzenklasse heisst CG-11 und kostet Fr. 11'900.—.

Preis freibleibend

Celestron CG-11 Teleskop

Grundausstattung incl. C-11 Optik (280/2800), Tubus, 1 1/4" Zenitprisma, 1 1/4" Ultima-Okular 30mm, Sucher 8×50, Montierung G-11 mit Schwalbenschwanz, Polsucher f. N/S—Himmel, Motorsteuerung in beiden Achsen, 2 Gegengewichte je 5kg, Säulenstativ, Koffer für Optik und Montierung.

Bitte Datenblatt anfordern!

Generalvertretung für die Schweiz:

proastro

P. WYSS PHOTO-VIDEO EN GROS

Dufourstr. 124
8034 Zürich

Telefon 01 383 01 08
Telefax 01 383 00 94