Regeländerung mit baulichen Konsequenzen

Autor(en): **Fleischmann, Theo**

Objekttyp: **Article**

Zeitschrift: **Magglingen : Monatszeitschrift der Eidgenössischen Sportschule Magglingen mit Jugend + Sport**

Band (Jahr): **42 (1985)**

Heft 9

PDF erstellt am: **29.05.2024**

Persistenter Link: https://doi.org/10.5169/seals-992523

Nutzungsbedingungen

Die ETH-Bibliothek ist Anbieterin der digitalisierten Zeitschriften. Sie besitzt keine Urheberrechte an den Inhalten der Zeitschriften. Die Rechte liegen in der Regel bei den Herausgebern.
Die auf der Plattform e-periodica veröffentlichten Dokumente stehen für nicht-kommerzielle Zwecke in Lehre und Forschung sowie für die private Nutzung frei zur Verfügung. Einzelne Dateien oder Ausdrucke aus diesem Angebot können zusammen mit diesen Nutzungsbedingungen und den korrekten Herkunftsbezeichnungen weitergegeben werden.
Das Veröffentlichen von Bildern in Print- und Online-Publikationen ist nur mit vorheriger Genehmigung der Rechteinhaber erlaubt. Die systematische Speicherung von Teilen des elektronischen Angebots auf anderen Servern bedarf ebenfalls des schriftlichen Einverständnisses der Rechteinhaber.

Haftungsausschluss

Alle Angaben erfolgen ohne Gewähr für Vollständigkeit oder Richtigkeit. Es wird keine Haftung übernommen für Schäden durch die Verwendung von Informationen aus diesem Online-Angebot oder durch das Fehlen von Informationen. Dies gilt auch für Inhalte Dritter, die über dieses Angebot zugänglich sind.

Ein Dienst der *ETH-Bibliothek*
ETH Zürich, Rämistrasse 101, 8092 Zürich, Schweiz, www.library.ethz.ch

http://www.e-periodica.ch

Regeländerung mit baulichen Konsequenzen

Theo Fleischmann, Fachstelle Sportanlagen, ETS

Wir sind bestrebt, Regeländerungen der Verbände, die bauliche Auswirkungen haben, möglichst schnell bekannt zu machen. Voraussetzung dazu ist natürlich, dass die Verbände entsprechende Absichten frühzeitig melden oder mit uns diskutieren.
Änderungen, die erhebliche Mehrkosten oder Anpassungen der Normen und Empfehlungen der ETS zur Folge haben, müssen der Expertenkommission für Turn- und Sportanlagen vorgelegt werden. Entsprechend dem Sitzungsrhythmus können daraus Verzögerungen entstehen. Dies vor allem dann, wenn die Verbandsanforderungen nicht klar formuliert oder unverhältnismässig sind.

Basketball

Die folgenden Spielfeldabmessungen wurden vom Schweizerischen Basketballverband aus einem Beschluss des internationalen Verbandes (FIBA) abgeleitet:

Empfohlenes Mass für Neubauten	28 × 15 m
Minimalmass für internationale Spiele (Europacup), NL A, NL B und 1. Liga	26 × 14 m
Zugelassenes Minimalmass für kantonale Wettspiele (in Abweichung von der FIBA)	24 × 13 m

Die Markierung im Abwurfbereich hat verschiedene Änderungen erfahren (siehe Abbildung 1).

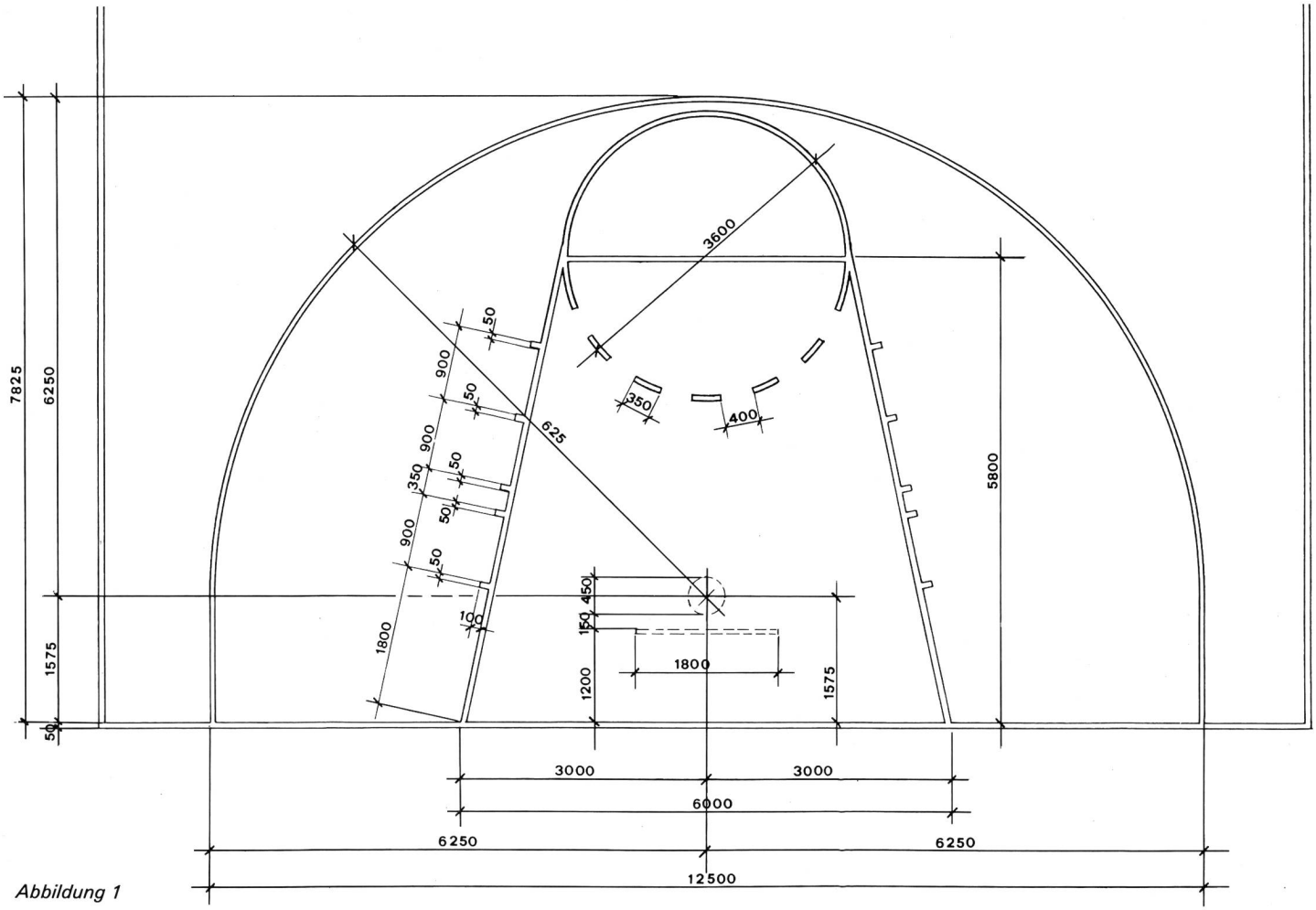

Abbildung 1

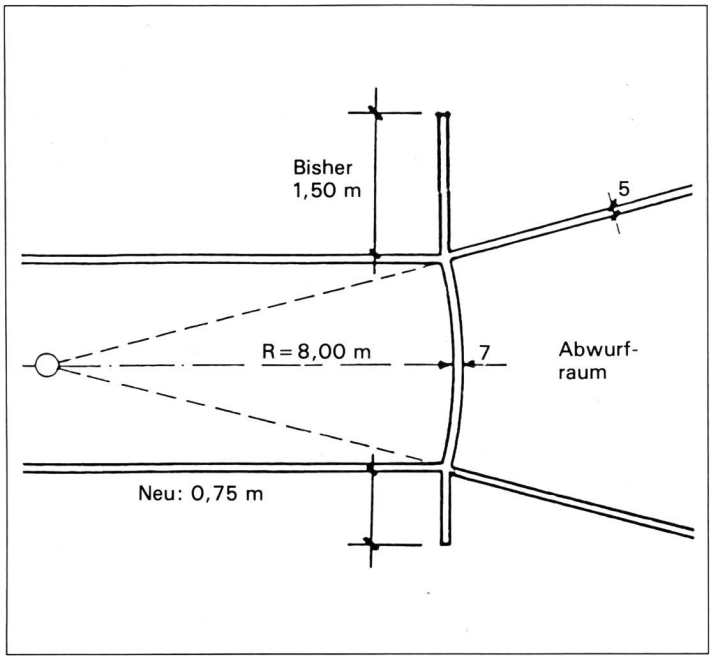

Abbildung 2

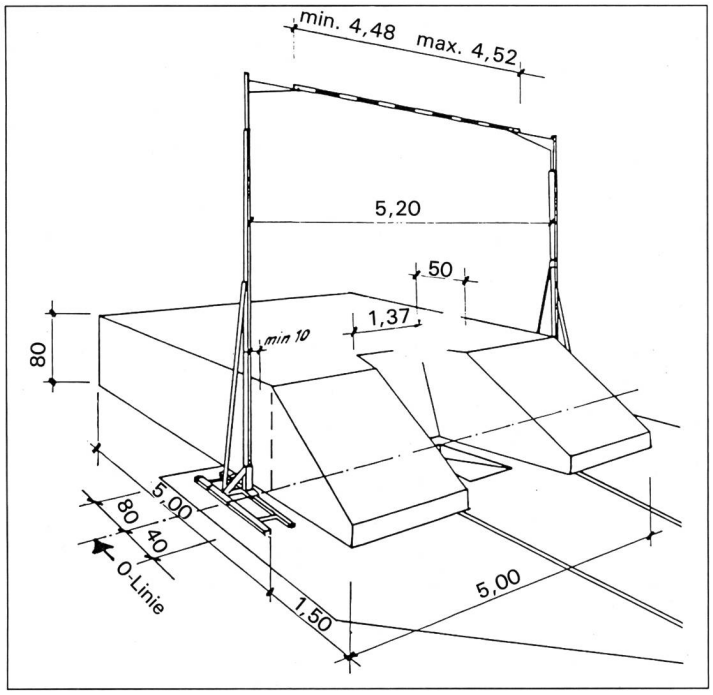

Abbildung 4

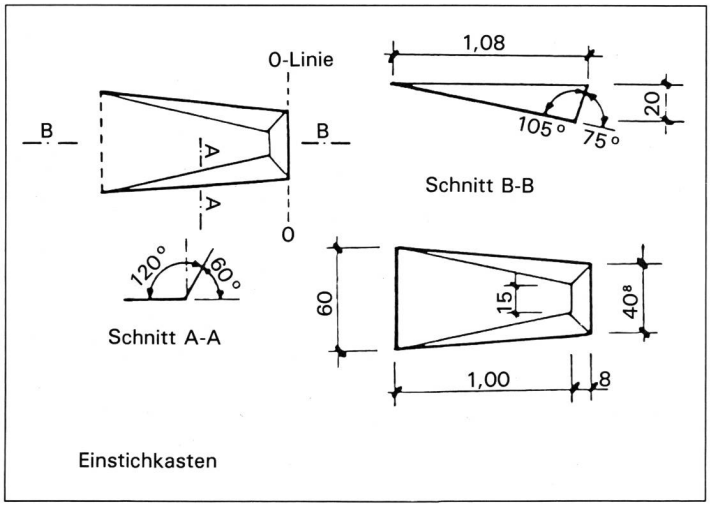

Abbildung 5

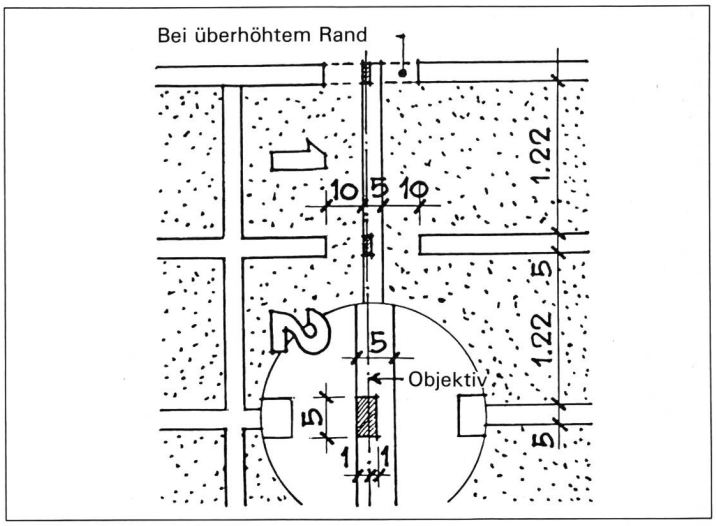

Abbildung 3

Die Expertenkommission für Turn- und Sportanlagen hat es abgelehnt, die minimalen Hallenmasse dem empfohlenen Spielfeldmass für internationale Spiele anzupassen. Die Hallenmasse bleiben mit 26 × 15 respektiv 28 × 16 m bestehen. Man ging davon aus, dass Spiele der oberen Klassen auf Längsfeldern in Doppel- oder Dreifachhallen mit Zuschaueranlagen stattfinden.

Leichtathletik

Speerwurf

Die seitlichen Schenkel in der Verlängerung des Abwurfbogens wurden auf die Hälfte reduziert (Abb. 2)

bisher	1,50 m
neu	0,75 m

Der SLV empfiehlt, bei bestehenden Anlagen die nunmehr überschüssigen 75 cm in der Farbe der angrenzenden Flächen (zum Beispiel grün oder rot) zu überstreichen.

Laufbahn-Ziellinien

Die Laufbahnmarkierungen werden beidseitig des Zielstriches auf je 10 cm unterbrochen (Abb. 3). Die schwarzen Markierungen für den Zielfilm sind nur noch 2 cm breit (früher 5 cm). Die Objektivaxe der Zielkamera liegt genau in der Mitte dieser Markierung (siehe Detail in Abb. 3).

Stabhochsprung

Die Verschiebemöglichkeiten der Sprungständer wurden den Forderungen der Sprungtechnik angepasst (Abb. 4)

	neu	(bisher)
gegen Anlauf	40 cm	(60 cm)
gegen Landefläche	80 cm	(60 cm)

Es empfiehlt sich, bei bestehenden Anlagen auch die Geometrie der Einstichkästen zu überprüfen und nötigenfalls anzupassen (Abb. 5).

Handball

Entsprechend dem Reglement des Schweizerischen Handballverbandes beträgt die Spielfeldgrösse 40 × 20 m. Zuzüglich der Sicherheitsräume ergibt sich eine Bruttosportfläche von 44 × 22 m. Wir bitten zu beachten, dass die *Spielerbänke ausserhalb* der Sicherheitsräume stehen müssen. Die nötige Bruttobreite erhöht sich damit bei entsprechendem Stellenwert des Wettkampf-Handballes auf 23 m. Die Plazierung der Spielerbänke in offenen Geräteraumtoren ist nur in Ausnahmefällen tolerierbar, da dadurch zusätzliche Gefahrenzonen geschaffen werden. Die Plazierung der Reservespieler auf den untersten Rängen von Ausziehtribünen ist ebenfalls wenig ideal. ■

Lenk – das ganze Jahr!

Kurs- und Sportzentrum Lenk (KUSPO)

Modernste Unterkunfts-, Verpflegungs- und Schulungsräume. Sportanlagen mit Mehrzweckhalle. Für Vereine, Schulen, Klubs und Gesellschaften. 450 Betten (3 Chalets).

*Informieren Sie sich **heute,** damit Sie schon **morgen** planen können.*

Kurs- und Sportzentrum

CH-3775 Lenk Tel. 030/3 28 23

Humpen

Pfadi Zumikon

Selbstkleber

T-Shirts

Gratiskatalog

alles bedruckt mit Ihrem Vereins- oder Firmen-Signet ab 10 Stück.

Wimpel

Luftballone

US-Pullis

Gläser

Schirme

aries AG
SIEBDRUCKEREI
CH-8201 SCHAFFHAUSEN
REPFERGASSE 14
TELEFON 053-4 80 11

Spezialgeräte für

Leichtathletik
Gymnastik
Ballsport Turnen

ks-sport

Spielweg 4 8854 Siebnen Tel. 055 64 21 20

Verlangen Sie unseren Katalog mit Preisliste.

Kiental Berner Oberland

Preiswerte Frühlings-, Sommer- und Herbstferien für jedes Budget! im modernen Ski- und Ferienhaus

Abwechslungsreiches Wandergebiet, Vita-Parcours, Fischen, in nächster Nähe Hallenbad (Freibad). Bestens geeignet für Gruppen, Vereine, Schulen, Landschulwochen usw. Kochmöglichkeiten sind vorhanden, Etagendusche. Das Ferienhaus liegt direkt neben der Sesselbahn, grosser P

Für Reservationen oder Ferienprospekt: **Telefon 033 76 22 73**

Vollpension oder Selbstkocher?

7 Jahre KONTAKT 4419 LUPSINGEN
Telefon 061 96 04 05

und bereits ein Begriff für Lehrer und Jugendleiter!

250 Heime in der ganzen Schweiz kostenlos und schnell vermittelt: Postkarte mit «wer, wann, wieviel, wie, wo und was» Konkurrenz, Marktvergleich und Chancen. Darum!

ENGLISCH IN LONDON

Angloschool – eine erstklassige, ARELS-anerkannte Sprachschule – offeriert

Intensivkurse – 30 Std. Unterricht in der Woche Fr. 363.– (plus Mehrwertsteuer) inkl. Unterkunft und Verpflegung bei ausgewählten englischen Familien.

Examenkurse: First Certificate, Cambridge, Oxfort, Toefl – verschiedene Sportmöglichkeiten. Dokumentation:

ANGLOSTUDY

M. Bussinger, Bergacker, 3349 Zuzwil, Telefon 031 96 20 28

Sport/Erholungs-Zentrum
berner oberland *Frutigen* 800 m ü.M.

Information:
Verkehrsbüro CH-3714 Frutigen ✆ 033 71 14 21

180 Betten, hauptsächlich Zwölfer- und Sechserzimmer. – Aufenthaltsräume.

Sportanlagen: Hallen- und Freibad, Fussballplatz, Tennisplatz, Kraft- und Fitnessraum, Minigolf.

Kunststoffplatz für: Hand-, Korb-, Volleyball und Tennis.

Vollpension ab Fr. 23.–.

Für: **Sport- und Wanderlager – Skilager** (Skizentrum Elsigenalp-Metsch, 2100 m ü.M.)

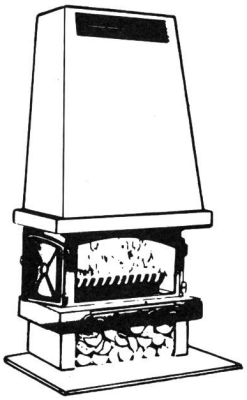

Ob **Cheminée** oder **Cheminée-Ofen,** beides bringt Ihnen eine **Einsparung** an Heiz-Energie und gleichzeitig die **Behaglichkeit** des Cheminée-Feuers.

Verlangen Sie eine **kostenlose Beratung** im **Fachgeschäft** für **Heizungs-** und **Sanitär-Anlagen**

LEUTHARDT Heizung Sanitär AG
LEUBRINGEN-BIEL, Tel. 22 45 66
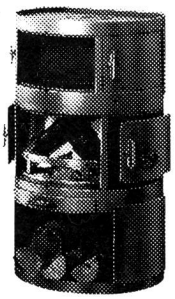
1964–1984: 20 Jahre Qualitätsarbeit