Zeitschrift: Jahrbuch der Schweizerischen Gesellschaft für Ur- und Frühgeschichte = Annuaire de la Société Suisse de Préhistoire et d'Archéologie = Annuario della Società Svizzera di Preistoria e d'Archeologia

Herausgeber: Schweizerische Gesellschaft für Ur- und Frühgeschichte

Band: 69 (1986)

Rubrik: Jüngere Eisenzeit = Second Age du Fer = Seconda Età del Ferro

Nutzungsbedingungen

Die ETH-Bibliothek ist die Anbieterin der digitalisierten Zeitschriften auf E-Periodica. Sie besitzt keine Urheberrechte an den Zeitschriften und ist nicht verantwortlich für deren Inhalte. Die Rechte liegen in der Regel bei den Herausgebern beziehungsweise den externen Rechteinhabern. Das Veröffentlichen von Bildern in Print- und Online-Publikationen sowie auf Social Media-Kanälen oder Webseiten ist nur mit vorheriger Genehmigung der Rechteinhaber erlaubt. Mehr erfahren

Conditions d'utilisation

L'ETH Library est le fournisseur des revues numérisées. Elle ne détient aucun droit d'auteur sur les revues et n'est pas responsable de leur contenu. En règle générale, les droits sont détenus par les éditeurs ou les détenteurs de droits externes. La reproduction d'images dans des publications imprimées ou en ligne ainsi que sur des canaux de médias sociaux ou des sites web n'est autorisée qu'avec l'accord préalable des détenteurs des droits. En savoir plus

Terms of use

The ETH Library is the provider of the digitised journals. It does not own any copyrights to the journals and is not responsible for their content. The rights usually lie with the publishers or the external rights holders. Publishing images in print and online publications, as well as on social media channels or websites, is only permitted with the prior consent of the rights holders. Find out more

Download PDF: 10.07.2025

ETH-Bibliothek Zürich, E-Periodica, https://www.e-periodica.ch

Jüngere Eisenzeit – Second Age du Fer – Seconda Età del Ferro

Aesch, Bez. Arlesheim, BL

Klaffenbrunnen
LK 1067, 611 000/256 930
Zwei Eisenobjekte im Museum des Schwarzbubenlandes in Dornach SO trugen aufgeklebte Zettel mit fast unleserlicher Aufschrift, welche als «Klaffenbrunnen 1896» identifiziert werden konnte. Diese Fundortbezeichnung bezieht sich höchstwahrscheinlich auf die Flur «Klaffenbrunnen» in der Nachbargemeinde Aesch. Sie liegt hart an der Gemeindegrenze von Aesch und Pfeffingen zwischen den Fluren «Brunnmatt» und «Bachacker». An ihrer Stelle befand sich mindestens bis zum Jahre 1910 (TA, Blatt 9) ein kleiner Quellweiher, der ein bescheidenes Nebengewässer des «Klusbaches» spies. Aufgrund der topographischen Gegebenheiten sowie der Flurnamen lagen die beiden Fundstücke somit in einer sehr feuchten Talniederung, wenn nicht sogar in dem kleinen Quellgewässer selber.

Zum einen handelt es sich um eine Tüllenflachhacke mit starken Gebrauchsspuren, zum andern um einen pflugscharförmigen Barren von 366 g Gewicht (Abb. 27). Dokumentation: Kantonsarchäologie Solothurn.

Felix Müller

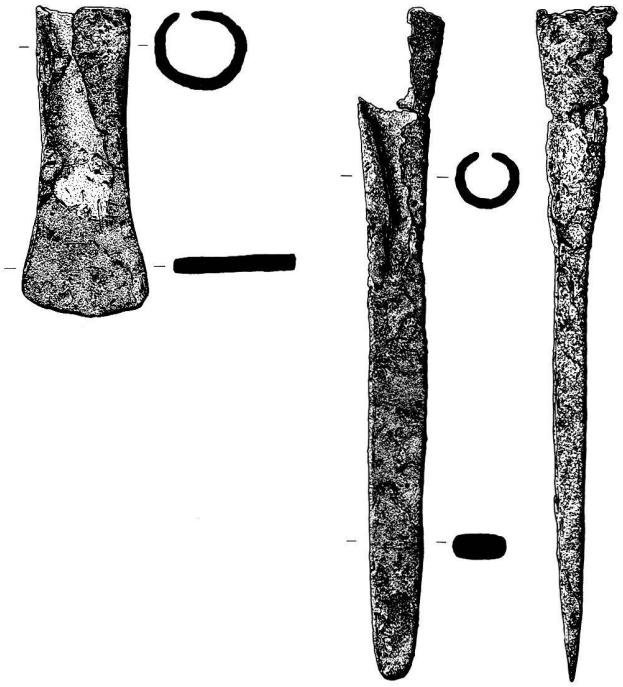

Abb. 27. Aesch BL, Klaffenbrunnen. Tüllenflachhacke und pflugscharförmiger «Barren» aus Eisen. M 1:3. Zeichnung T. Imholz.

Baden, Bez. Baden, AG

Kappelerhof, Müllerwiese/Bruggerstrasse
Nachdem Sondierungen 1984 Hinweise auf frühmittelalterliche Gräber ergeben hatten, wurde 1985 eine Flächengrabung durchgeführt. Dabei zeigten sich Bodenverfärbungen (Pfostenlöcher, Balkengräbchen), Gruben mit latènezeitlicher Keramik und spätlatènezeitliche Brandgräber.
Aargauer Tagblatt, 13. Juli 1985. – AS 9, 1986/1

Bas-Vully, distr. du Lac, FR

Mont Vully, Clos Risold et Sur-les-Planches
Oppidum du Mont Vully: les remparts de la fin de La Tène. Campagne de 1983.
AF, ChA 1983 (1985) 30–31

Cornol, distr. de Porrentruy, JU

Mont Terri
voir: Age du Bronze

Genève, GE

Cathédrale, Rue Farel, Cour Saint-Pierre
CN 1301, 500 410/117 430
Trésor monétaire du Second Age du Fer
La trouvaille: Le matin du vendredi 2 novembre 1984, sur le chantier archéologique de la cathédrale Saint-Pierre, des ouvriers du service cantonal d'archéologie étaient en train d'effectuer une modification à l'abri de la protection civile. Il s'agissait de préparer un nouveau couloir d'accès à un niveau plus bas que celui créé en 1945. C'est sous le mur construit à cette époque-là que l'on trouvait, à quelques centimètres au-dessous de la fondation, le trésor. Les ouvriers avaient donc autrefois presque marché dessus.

L'emplacement de la trouvaille se trouve à l'extrémité du chantier archéologique dans la moraine stérile. Il n'y avait plus de couches archéologiques et, par conséquent, aucun rapport stratigraphique n'a pu être établi. Une indication nous est cependant fournie du fait qu'à quelques mètres au nord passe une voie pré-romaine, qui reliait le quartier des artisans (ateliers de potiers) et ce que l'archéologue Louis Blondel appelait la citadelle: le niveau de cette voie se trouve au-dessus de l'emplacement de la trouvaille: on a donc creusé un trou pour enfouir le trésor.

Le trésor même était un amas compact de forme ovale et plate avec quelques pièces isolées. Ce qui suggère l'existence d'un récipient – entièrement disparu –, en matière molle par exemple une bourse en tissu ou en cuir. Avant les travaux de restauration, on a cru reconnaître quelques fibres pouvant provenir d'un tissu, mais celles-ci se sont révélées être de petites racines.

Le trésor: Le trésor est composé de 291 pièces d'argent (quinaires) et d'un morceau non identifié de métal non précieux (bronze ou cuivre). La majeure partie des pièces appartient au type connu sous le nom de «monnaies au cavalier de la vallée du Rhône», qui se présentent comme suit:
Avers: tête à droite coiffée d'un casque ailé à visière; légende; grènetis;
Revers: cavalier galopant à droite, portant une lance; légende; grènetis.

La légende, écrite en lettres latines, indique le plus souvent BRI (avers) et COMA (revers). Sur d'autres légendes de revers, nous lisons CN.VOL, CAL, BRI.

La composition et la date définitive de l'enfouissement du trésor ne pourront être données que lorsque toutes les monnaies auront été nettoyées et après une étude approfondie de l'ensemble. Néanmoins, une date approximative peut, d'ores et déjà, être proposée: le deuxième quart du Ier siècle avant J.-C. (75–50 avant J.-C.).

Cabinet de Numismatique du MAH Genève
Franz Koenig

Münsingen, Bez. Konolfingen, BE

Hintergasse 21
LK 1187, ca. 609 710/191 710
Im Juni 1985 wurde anlässlich eines Umbaus in der Liegenschaft Hintergasse 21 ein SLT-zeitliches Grab angeschnitten und noch vor der Benachrichtigung des ADB zerstört.

Sowohl das Skelettmaterial wie die Grabbeigaben wurden aus dem Aushub geborgen.
Befund: (zerstörtes) Skelettgrab (Rückenlage?); auf oder in Schotter eingetieft (OK Schotter 1.40 m unter heutigem Gehniveau); Steinfassung?; Orientierung: SE-NW.
Anthropologie: weiblich, matur (50–60jährig), Körperhöhe: ca. 161 cm; geborgene Skeletteile: Schädel-Becken, Beine noch im Boden (NHMB 3018; anthropologische Daten in Datenbank Genf eingespeichert).
Beigaben (Abb. 28): – Ringperle mit Schraubenfäden aus farblosem Glas mit farbiger (gelb?) Auflage, Haevernick Typ 23. – Fragmente eines tonnenförmigen Gefässes mit weisser Bemalung.
Datierung: LT D.

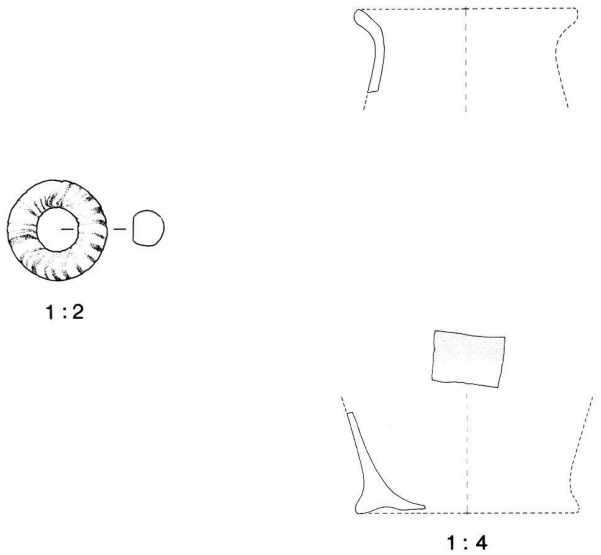

Abb. 28. Münsingen BE, Hintergasse 21. Grabbeigaben. Links Ringperle (Haevernick Typ 23); rechts Fragmente eines tonnenförmigen Gefässes (Höhe des Gefässes und Stellung der bemalten Scherben sind unbestimmt). M 1:2 bzw. 1:4. Zeichnung A. Nydegger.

Nach Aussagen des Bauherrn sind beim Bau der nördlich angrenzenden Liegenschaft Schulhausgasse 20 (1926, heutiges Heilsarmee-Haus) ebenfalls Gräber angeschnitten worden. Über deren Anzahl und allfällige Grabbeigaben sind keine Überlieferungen erhalten. Damit scheinen wir im Bereich Schulhausgasse/Hintergasse mit einem weiteren Latène-Gräberfeld rechnen zu müssen.

ADB
Peter J. Suter, Susi Ulrich

La Neuveville, Bez. La Neuveville, BE

Blanche Eglise
s. Frühmittelalter

Posieux, distr. de la Sarine, FR

La Pila
Pointe de lance à douille en fer, trouvée sur un plateau sur la rive gauche de la Sarine, barré par un rempart en terre.
AF, ChA 1983 (1985), 32

Schiers, Kr. Schiers, GR

Chrea
Anlässlich der Ausgrabungen in Schiers (siehe Römische Zeit) fand sich unter der spätrömisch/frühmittelalterlichen Kulturschicht auch eine eisenzeitliche Kulturschicht, die allerdings stark durch die spätrömisch/früh-

mittelalterlichen Bauten und durch rezente Bodeneingriffe gestört war.

Zweifellos gehören auch eine Anzahl von Pfostenloch- und Grubenbefunden in prähistorische Zeit, doch lassen sich vorläufig aufgrund dieser Befunde noch keine Hausgrundrisse rekonstruieren. Aus der eisenzeitlichen Kulturschicht stammen etwa Graphittonkeramik mit vertikaler Riefung, eine Bronzefibel mit einer Feder mit vier Windungen, das Fussfragment einer Nauheimerfibel, ein Fibelanhänger aus Bronze (Körbchenanhänger), ein bronzener profilierter Fibelfuss, ein Kettchen aus Bronze, eine grosse Eisenklammer, ein Glasarmringfragment mit drei glatten Rippen und gelber Fadenauflage, zahlreiche kalzinierte Knöchelchen u.a.m.

Die Funde datieren weitgehend in die spätere Eisenzeit (Latène C und D).

Es handelt sich unseres Erachtens am ehesten um Siedlungsüberreste. Mit dieser Kulturschicht in der Chrea von Schiers ist erstmals der Nachweis einer prähistorischen Siedlung im Prättigau gelungen. Die Grabungen werden 1986 fortgesetzt.

Jürg Rageth

Stans, NW

Pfarrkirche
Die 1984–1985 durchgeführten Grabungen brachten den Nachweis von fünf Vorgängerbauten der heutigen Stanser Kirche. Die älteste erfasste Kirche datiert ins 8. Jh.

Unter der Südmauer dieser ersten Kirche lag ein Nordost-Südwest orientiertes mittellatènezeitliches Grab.
AS 9, 1986/1

Wartau, Bez. Werdenberg, SG

Ochsenberg
s. Frühmittelalter

Yverdon-les-Bains, distr. d'Yverdon-les-Bains, VD
voir: Epoque Romaine

Römische Zeit – Epoque Romaine – Epoca Romana

Aegerten, Bez. Nidau, BE

Isel
LK 1126, 588 200/218 750
Das im Winter 1983/84 angeschnittene Gebäude mit Fundamentpfählung (JbSGUF 68, 1985, 234f.) konnte im Sommer 1985 anlässlich des Abbruchs der abgebrannten Liegenschaft auf der Parzelle 549 weiter untersucht werden.

Fundamentmauern waren kaum erhalten. Anhand der Ausdehnung der Pfählung können aber sowohl die ungefähre Mauerstärke als auch die Form des Gebäudes erkannt und in dessen nördlichem Bereich rekonstruiert werden (Abb. 29); vergleichbare Bauten kennen wir von Mumpf AG, Solbad zum Anker, und von Sisseln AG. Sie werden mit den spätrömischen Wachtanlagen entlang des Rheins in Verbindung gebracht und als militärische Magazinbauten interpretiert (Stehlin/von Gonzenbach, Spätrömische Wachtürme am Rhein. 1957, 62ff., 77ff.). In beiden Fällen handelt es sich um Bauten mit rechteckigem Mitteltrakt und anschliessenden halbrunden Abschlüssen, deren Durchmesser die Breite des Mittelbaus deutlich überragt. Nach Stehlin/von Gonzenbach beschreibt die Umrisslinie zumindest im Falle des Magazins von Mumpf keine Kreislinie, sondern ein vielseitiges Polygon (24-Eck?). Beide Bauten weisen eine Länge von knapp 50 m und eine Breite des Mitteltraktes von etwa 18 m auf.

Das «Magazin» von Aegerten ist sicher grösser. Aufgrund der Pfählung schliessen wir auf eine Breite des Mitteltraktes von ungefähr 20 m. Die südliche, W-E verlaufende Quermauer entspricht sicher nicht der im Norden festgestellten, gegenüber den Aussenmauern ebenfalls schmaleren Quermauer zwischen Mitteltrakt und Halbrundbau, da hier der charakteristische Vorsprung der Aussenmauer des Halbrundbaus noch fehlt. Handelt es sich bei dieser Quermauer um eine hälftige Unterteilung des Mitteltraktes, so müssen wir mit einer Gebäudelänge von etwa 80 m rechnen. In diesem Fall wäre unser Bau deutlich anders proportioniert als diejenigen von Mumpf und Sisseln. Nehmen wir jedoch an, dass unser Gebäude gleich proportioniert gewesen ist wie diejenigen an der Rheingrenze, so müssten wir mit einer Gesamtlänge von etwa 56 m rechnen. Dies wäre aufgrund des heute bekannten Befundes durchaus möglich, doch würde in diesem Fall der südliche Raum des Mitteltraktes sehr schmal, da der südliche Halbrundbau nur wenig ausserhalb der südlichen Grabungsgrenze ansetzen müsste. Jede andere – zwischen diesen beiden Varianten liegende – Gebäudelänge ist aber ebensogut möglich.