Zeitschrift: Aînés : mensuel pour une retraite plus heureuse
Herausgeber: Aînés
Band: 7 (1977)
Heft: 2

Rubrik: Mots croisés faciles

Nutzungsbedingungen
Die ETH-Bibliothek ist die Anbieterin der digitalisierten Zeitschriften auf E-Periodica. Sie besitzt keine Urheberrechte an den Zeitschriften und ist nicht verantwortlich für deren Inhalte. Die Rechte liegen in der Regel bei den Herausgebern beziehungsweise den externen Rechteinhabern. Das Veröffentlichen von Bildern in Print- und Online-Publikationen sowie auf Social Media-Kanälen oder Webseiten ist nur mit vorheriger Genehmigung der Rechteinhaber erlaubt. Mehr erfahren

Conditions d'utilisation
L'ETH Library est le fournisseur des revues numérisées. Elle ne détient aucun droit d'auteur sur les revues et n'est pas responsable de leur contenu. En règle générale, les droits sont détenus par les éditeurs ou les détenteurs de droits externes. La reproduction d'images dans des publications imprimées ou en ligne ainsi que sur des canaux de médias sociaux ou des sites web n'est autorisée qu'avec l'accord préalable des détenteurs des droits. En savoir plus

Terms of use
The ETH Library is the provider of the digitised journals. It does not own any copyrights to the journals and is not responsible for their content. The rights usually lie with the publishers or the external rights holders. Publishing images in print and online publications, as well as on social media channels or websites, is only permitted with the prior consent of the rights holders. Find out more

Download PDF: 10.07.2025

ETH-Bibliothek Zürich, E-Periodica, https://www.e-periodica.ch

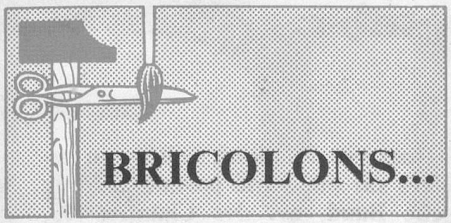

Ils ne sèment ni ne moissonnent...

(Mat 6:26)

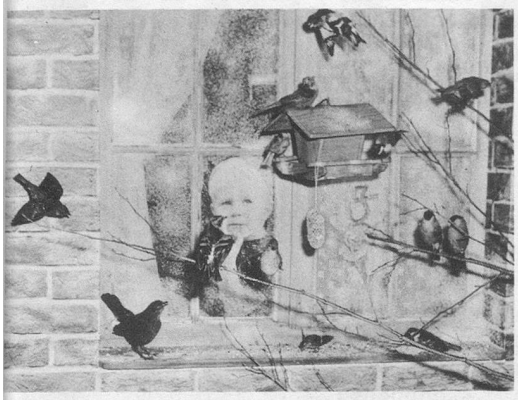

... mais lorsqu'il fait froid et que la neige et la glace recouvrent le sol, gèlent les arbres et durcissent la terre, que vont manger les oiseaux qui gazouillent l'été dans les champs, les prés et les bois ?

En quelques heures, une mangeoire à moineaux ou à mésanges peut être construite avec peu de matériel.

Les dessins joints à ce texte donnent toutes les précisions utiles : dimensions et formes des éléments que vous prendrez dans du bois de récupération, du peuplier, du marronnier ou du bois croisé.

Après sciage, rabotage, ponçage et façonnage des différentes pièces, vous les fixerez entre elles en les collant à la colle blanche (en tube ou en pot), à la colle à bois chaude, en les clouant ou en les vissant.

Afin que le bois ne s'altère pas sous les intempéries, les surfaces pourront être teintées avec un mordant de la couleur de votre choix (de préférence brun) et recouvertes de vernis transparent genre « Copal ».

Pour éviter que les miettes de pain, les graines et autres aliments ne tombent à terre, il est préférable d'ajouter une petite latte de bois sur le rebord du « plancher » de la cabane.

Il est possible également d'y fixer un perchoir, sous forme d'une simple baguette, d'un diamètre assez petit pour que les pattes des oiseaux puissent s'y accrocher.

Une fois achevée, la maisonnette peut être installée au fond du jardin, sur le balcon, au bord d'une fenêtre ou même sur un arbre. L'important est que l'on puisse y ajouter tout de même, de temps à autre, quelques nourritures ; car l'hiver est parfois bien rigoureux.

Pensez aux petits oiseaux !

Photo E. Sermet Brousaco

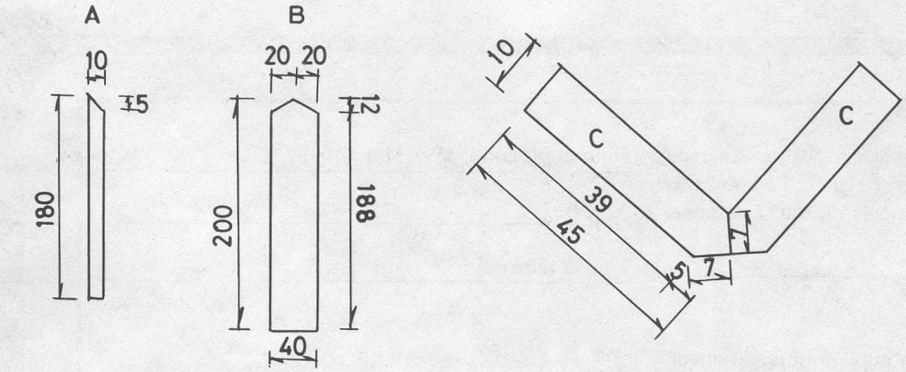

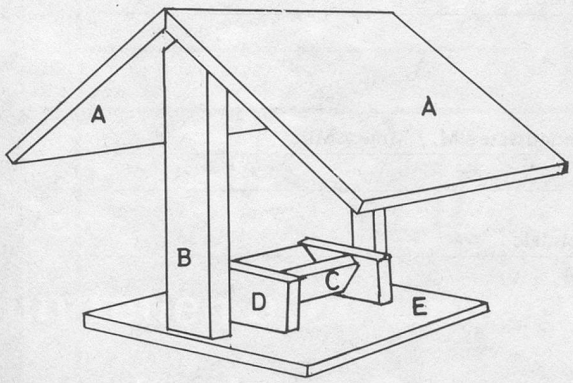

A = 260 x 180 x 10

B = 300 x 40 x 20

C = 110 x 54 x 10

D = 80 x 40 x 10

E = 220 x 200 x 10

Les éléments A, B, C et D sont à fabriquer deux fois. L'élément E : une fois.

Mots croisés faciles

(Ce problème ne participe pas au concours mensuel.)

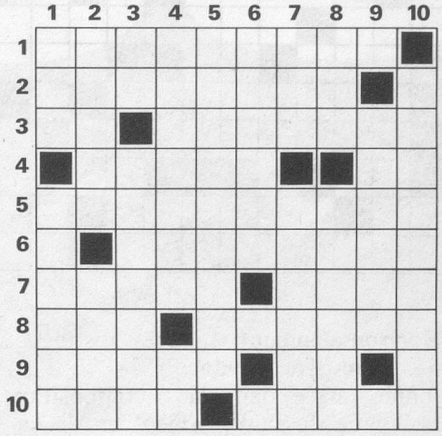

Horizontalement : 1. Choses revues. — **2.** Fin. — **3.** Symbole chimique du titane. — Savants. — **4.** Combattit. — Langue ancienne. — **5.** Soldat armé. — **6.** Bouffon. — **7.** Lichen poussant sur les vieux arbres. — Anciens Indiens. — **8.** Suit l'« agnus ». — Maladie de la glande thyroïde. — **9.** Force militaire. — Possessif. — **10.** Venues au monde. — Souhait.

Verticalement : 1. Pour la troisième fois, mais à l'envers. — Etat d'Afrique orientale. — **2.** Enlève des poils. — Sorte de fromage. — **3.** Chiffres romains. — Exprime un accord complet. — **4.** Il est permis de mal l'orthographier, puisqu'il ne sait ni lire ni écrire. — **5.** Maléfice. — **6.** Reptile saurien d'Amérique. — **7.** Exécuté par deux personnes, mais à l'envers. — Elle respecte les droits de chacun. — **8.** C'est presque une négation allemande. — Combattis. — **9.** Patron d'un hôtel louche. — **10.** Permet de monter plus rapidement.

Solution du problème précédent

	1	2	3	4	5	6	7	8	9	10
1	M	E	R	C	A	N	T	I	L	E
2	O	P	A	L	E	■	■	L	E	S
3	N	I	G	E	R	I	A	■	N	S
4	T	R	E	P	I	D	A	N	T	E
5	M	E	U	T	E	■	R	I	E	N
6	A	■	R	O	N	D	■	L	U	C
7	R	O	■	M	■	O	C	■	R	E
8	T	R	I	A	N	G	L	E	S	■
9	R	E	■	N	U	E	E	S	■	O
10	E	L	L	E	■	S	S	■	A	S

Amateurs de mots croisés, n'oubliez pas:

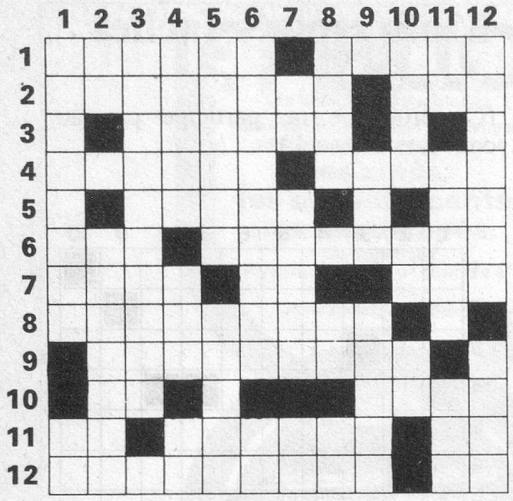

Solution du problème précédent

	1	2	3	4	5	6	7	8	9	10	11	12
1	G	E	R	A	R	D	M	E	R	■	O	N
2	O	B	U	S	■	E	U	M	O	L	P	E
3	I	R	E	■	P	S	A	U	M	E	■	G
4	N	O	E	L	S	■	■	■	A	Z	U	R
5	F	U	S	I	O	N	N	E	R	■	L	I
6	R	E	■	B	R	O	U	T	I	L	L	E
7	E	R	N	E	E	■	E	O	N	■	O	R
8	S	■	U	R	■	C	■	I	■	P	A	S
9	■	P	A	T	R	E	■	L	A	I	■	■
10	O	R	N	E	■	D	R	E	N	T	H	E
11	S	I	C	■	I	R	R	E	S	O	L	U
12	A	X	E	L	L	E	■	S	E	T	■	X

Adressez vos solutions, collées ou recopiées sur une carte postale, à Mme Josette Baud, av. des Chantres 48, 1025 Saint-Sulpice, jusqu'au 15 de chaque mois ! N'oubliez pas d'indiquer votre adresse ! (Le problème de mots croisés faciles, en page 27, ne participe pas au concours).

Horizontalement : 1. Très distingué. — Beau-père de Jacob. — **2.** Personne versée dans la décomposition et l'étude du raisonnement ou du caractère. — Perroquet aux vives couleurs. — **3.** Célèbre défilé de Kabylie (région de Constantine). — **4.** Transformé par combinaison avec l'oxygène. — Esquiva, para. — **5.** Réunit, rattacha. — Terminaison d'infinitif. — **6.** Détesté. — Frotter à la brosse de fer pour lustrer le poil. — **7.** Commune des Pyrénées-Orientales, célèbre par son cloître. — Dans la rose des vents. — Article indéfini. — **8.** Railler de façon piquante, voire médisante. — **9.** Humaniste et philologue allemand, auteur d'une « Histoire de la Germanie » (1485-1547). — **10.** Adjectif démonstratif. — Lac italien dans lequel on retrouva des galères romaines. — **11.** Grand fleuve. — Ile se trouvant à l'embouchure de la Charente. — Coutumes. — **12.** Courageux, hardis, sans peur. — Note de la gamme.

Verticalement : 1. Grosses bourses de cuir que l'on porte suspendues. — Lettre grecque. — **2.** Préposition. — Célèbre poète dramatique espagnol du début du XVIIe siècle. — **3.** Salle (ou bois) aux couloirs (ou allées) enchevêtrés. — **4.** Pays de la Grèce antique. — Jeu de voyelles. — Conjonction de coordination. — **5.** Déesse de la Terre, épouse de Saturne et mère de Jupiter. — Affluent de la Seine. — **6.** Ville au nom changeant, qui s'est appelée un moment Stalingrad. — Epais, phonétiquement. — **7.** Aux deux extrémités du thon. — Station célèbre des Grisons. — Participe passé d'un verbe gai. — **8.** Blessé dans ses intérêts. — Possédé. — De bas en haut : note de la gamme. — **9.** Vallon. — Bête de trait chez les Lapons ou les esquimaux. — **10.** Port italien sur l'Adriatique. — Parcouru des yeux. — Note de la gamme. — **11.** Altesse royale. — Exclamation d'étonnement. — En état d'être récolté. — **12.** Ancien royaume, à cheval sur les Pyrénées. — Ville de la Toscane.

Un billet entier de la Loterie romande sera envoyé aux lauréats de décembre 1976, soit à Mme Rose Jaquemet, « Bellevue », Les Repaires 1, 2017 Boudry — Sœur M. R. Delannoy, Chalet Sancta Maria, 6073 Flüeli-Ranft — Mme Berthe Devenoge, 1907 Saxon — Mme J. Jaquet-Chassot, rue du Moléson 1, 1630 Bulle — M. G. Spielmann, av. Gallatin 7, 1203 Genève.

Abonnements

Je m'abonne pour 1 an au mensuel « AINÉS ». Au reçu de cette formule dûment remplie et signée, **l'administration d'« Aînés », passage Saint-François 10, 1003 Lausanne,** me fera parvenir « Aînés »
à partir du mois de _____

Un bulletin de versement me sera adressé ultérieurement.
Prix de l'abonnement annuel : Fr. 20.—.

Nom et prénom : M. / Mme / Mlle _____

Adresse : _____

Lieu et date : _____

Signature : _____

Abonnement-cadeau

J'OFFRE un abonnement d'un an au mensuel « Aînés » à

M. / Mme / Mlle _____

Rue _____

Localité _____

Au reçu de cette formule dûment remplie et signée, l'*administration d'« Aînés », passage Saint-François 10, 1003 Lausanne,* enregistrera cet abonnement

dès le mois de _____

Un bulletin de versement me sera adressé ultérieurement.
Prix de l'abonnement annuel : Fr. 20.—.

Nom et adresse : M. / Mme / Mlle _____

_____

Lieu et date : _____

Signature : _____

00/00002
BIBLIOTHEQUE NATIONALE
3003 BERNE