# Bricolons... : séchez les fleurs!

Objekttyp: **Group**

Zeitschrift: **Aînés : mensuel pour une retraite plus heureuse**

Band (Jahr): **6 (1976)**

Heft 7-8

PDF erstellt am: **04.06.2024**

**Nutzungsbedingungen**

Die ETH-Bibliothek ist Anbieterin der digitalisierten Zeitschriften. Sie besitzt keine Urheberrechte an den Inhalten der Zeitschriften. Die Rechte liegen in der Regel bei den Herausgebern.
Die auf der Plattform e-periodica veröffentlichten Dokumente stehen für nicht-kommerzielle Zwecke in Lehre und Forschung sowie für die private Nutzung frei zur Verfügung. Einzelne Dateien oder Ausdrucke aus diesem Angebot können zusammen mit diesen Nutzungsbedingungen und den korrekten Herkunftsbezeichnungen weitergegeben werden.
Das Veröffentlichen von Bildern in Print- und Online-Publikationen ist nur mit vorheriger Genehmigung der Rechteinhaber erlaubt. Die systematische Speicherung von Teilen des elektronischen Angebots auf anderen Servern bedarf ebenfalls des schriftlichen Einverständnisses der Rechteinhaber.

**Haftungsausschluss**

Alle Angaben erfolgen ohne Gewähr für Vollständigkeit oder Richtigkeit. Es wird keine Haftung übernommen für Schäden durch die Verwendung von Informationen aus diesem Online-Angebot oder durch das Fehlen von Informationen. Dies gilt auch für Inhalte Dritter, die über dieses Angebot zugänglich sind.

Ein Dienst der *ETH-Bibliothek*
ETH Zürich, Rämistrasse 101, 8092 Zürich, Schweiz, www.library.ethz.ch

**http://www.e-periodica.ch**

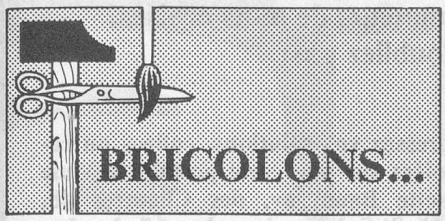


# Séchez les fleurs !

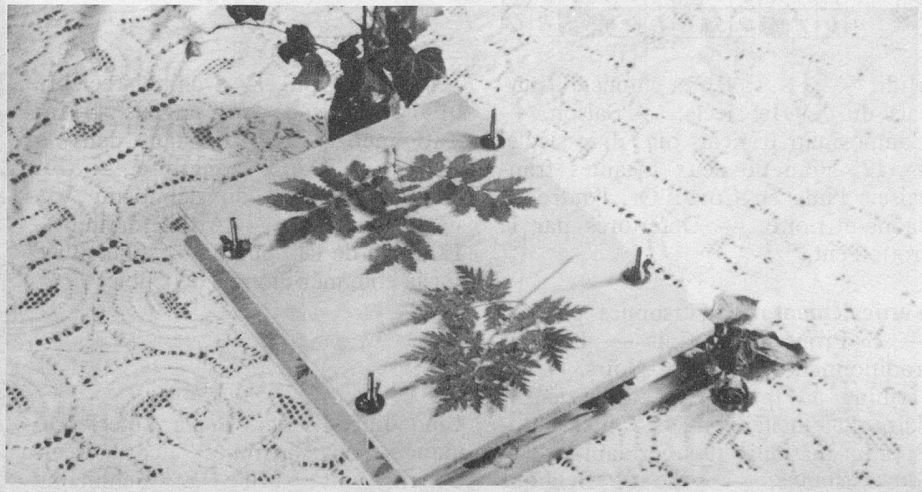

Au hasard de vos promenades, cet été, vous serez tentés de cueillir quelques fleurs sauvages.

Vous savez que la loi protège les espèces les plus rares ; cependant, il en est quantité d'autres que vous pourrez, sans craindre un procès-verbal, emporter chez vous pour la plus grande joie de vos yeux. Ces fleurs, au lieu de les dresser dans un vase et de les jeter lorsqu'elles seront fanées, pourquoi ne les conserveriez-vous pas en les séchant ? C'est très simple. Il existe pour cela plusieurs méthodes : nous en indiquons deux :

— la première, en attachant votre bouquet la tête en bas, avec de la ficelle, et en le suspendant à un crochet dans un lieu sec et à l'abri des changements de température ;

— la seconde, en les pressant entre deux buvards dans une presse à fleurs.

Deux planchettes de contre-plaqué de 10 mm d'épaisseur au format de 250 × 320 mm, ainsi que quatre vis à ailettes de 80 mm de long environ, suffiront à bricoler cette presse. Percer quatre trous sur chacune des deux planchettes, selon le schéma ci-dessous, et introduire les quatre vis à ailettes. Les fleurs à sécher seront posées soigneusement sur des buvards qui se trouveront entre deux cartons ondulés. Placer la planchette supérieure, resserrer les vis et attendre quelques jours.

Ce procédé permettra de réaliser, plus tard, quelques magnifiques travaux de composition graphique, sur lesquels nous reviendrons en fin de saison.

Bonne récolte et bon travail !

Brousaco

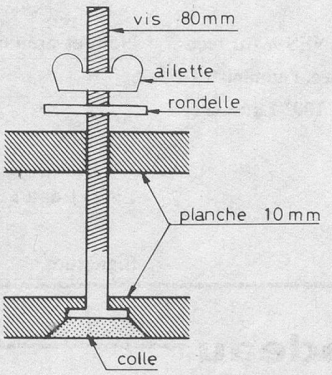


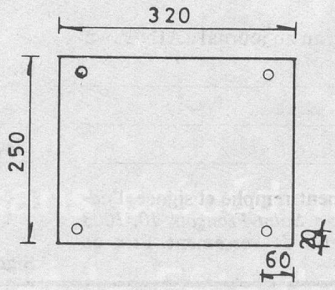


# Mots croisés faciles

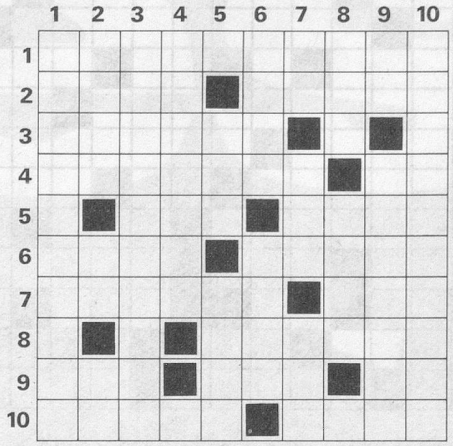

**Horizontalement : 1.** Sont souvent olographes. — **2.** Peut se faire dans les brancards. — Harmonie d'ensemble. — **3.** N'aime guère la société. — **4.** Sortes de mollusques. — Note. — **5.** Patriarche. — De saveur désagréable. — **6.** Jetât les pieds en l'air avec force. — Lettre grecque ou montre suisse. — **7.** Donner de belles couleurs. — Terme de jeu, au ping-pong par exemple. — **8.** Sans limites. — **9.** Elle a des numéros. — République arabe unie. — Note. — **10.** N'est pas unique en son genre. — Ne m'appartient pas.

**Verticalement : 1.** Ils doivent savoir comptabiliser. — **2.** Département français. — Ville de Chaldée. — Adverbe inversé. — **3.** Etablissements religieux. — **4.** Ils tiennent chaud. — **5.** Boisson. — Pays souvent agité. — **6.** Transformée. — Décora. — **7.** Préposition. — Un oncle célèbre. — Tronc d'arbre. — **8.** Grand fleuve. — Souvent accompagné de mélo. — **9.** Phon. : repas de nourrisson. — Est plus poétique que véridique. — **10.** S'accompagne souvent de pleurs.

**Solution du problème précédent**

| | 1 | 2 | 3 | 4 | 5 | 6 | 7 | 8 | 9 | 10 |
|---|---|---|---|---|---|---|---|---|---|---|
| 1 | P | A | R | A | P | L | U | I | E | S |
| 2 | A | M | E | R | I | C | A | I | N | E |
| 3 | R | A | T | A | T | ■ | ■ | I | T | E |
| 4 | E | T | A | M | E | R | A | ■ | E | S |
| 5 | S | E | M | I | R | A | M | I | S | ■ |
| 6 | S | U | E | S | ■ | V | ■ | S | ■ | L |
| 7 | E | R | E | ■ | S | I | R | E | N | E |
| 8 | U | S | ■ | L | A | V | E | R | A | S |
| 9 | S | ■ | C | A | R | E | N | A | G | E |
| 10 | E | X | ■ | S | I | R | E | N | E | S |