Objekttyp: **Advertising**

Zeitschrift: **Mensuration, photogrammétrie, génie rural**

Band (Jahr): **72-M (1974)**

Heft 8

PDF erstellt am: **10.05.2024**

Nutzungsbedingungen

Die ETH-Bibliothek ist Anbieterin der digitalisierten Zeitschriften. Sie besitzt keine Urheberrechte an den Inhalten der Zeitschriften. Die Rechte liegen in der Regel bei den Herausgebern.
Die auf der Plattform e-periodica veröffentlichten Dokumente stehen für nicht-kommerzielle Zwecke in Lehre und Forschung sowie für die private Nutzung frei zur Verfügung. Einzelne Dateien oder Ausdrucke aus diesem Angebot können zusammen mit diesen Nutzungsbedingungen und den korrekten Herkunftsbezeichnungen weitergegeben werden.
Das Veröffentlichen von Bildern in Print- und Online-Publikationen ist nur mit vorheriger Genehmigung der Rechteinhaber erlaubt. Die systematische Speicherung von Teilen des elektronischen Angebots auf anderen Servern bedarf ebenfalls des schriftlichen Einverständnisses der Rechteinhaber.

Haftungsausschluss

Alle Angaben erfolgen ohne Gewähr für Vollständigkeit oder Richtigkeit. Es wird keine Haftung übernommen für Schäden durch die Verwendung von Informationen aus diesem Online-Angebot oder durch das Fehlen von Informationen. Dies gilt auch für Inhalte Dritter, die über dieses Angebot zugänglich sind.

Ein Dienst der *ETH-Bibliothek*
ETH Zürich, Rämistrasse 101, 8092 Zürich, Schweiz, www.library.ethz.ch

http://www.e-periodica.ch

zahlen erzeugen. Sie entstanden im Rahmen einer Genauigkeitsuntersuchung über eine photogrammetrisch-numerische Auswertung. Die Zufallszahlen werden aber nicht wie üblich durch einen Algorithmus ermittelt, sondern der Zufall muß durch den Benützer herbeigeführt werden, indem er die Maschine mit einem manuellen Eingriff nach einer «zufälligen» Zeitspanne stoppt. Die infolge maschinenseitiger Gegebenheiten auftretenden Schwierigkeiten werden ausführlich behandelt.

Die benötigte Ausrüstung besteht aus dem Tischcomputer HP9810A/001/003/004, der angeschlossenen Schreibmaschine Fazit 9861 A sowie den «ROM's Mathematik-Block und Schreibmaschinen-Block». Bei der übersichtlichen und detailbetonten Beschreibung der einzelnen Programmschritte vermißt man höchstens die Erklärung einiger Funktionen des Mathematikblockes. Einige Stellen könnten kürzer und übersichtlicher geschrieben werden, speziell ließen sich gewisse Programmteile durch vermehrtes Anwenden von Kurzadressen in der Länge wesentlich reduzieren.

Zusammenfassend darf gesagt werden, daß die hier gezeigten Möglichkeiten willkommene Beiträge zum Thema «Erzeugen von Zufallszahlen» sind. *U. Bucher*

Franz Tank: **Maß und Messen** (Aus der Welt des Quantitativen). 137. Neujahrsblatt zum Besten des Waisenhauses Zürich für 1974. Kommissionsverlag Beer + Co. in Zürich. 42 Seiten. Fr. 8.–.

Mit großer Freude habe ich kürzlich diese ansprechende Schrift aus der Feder des verehrten ehemaligen Rektors unserer Eidgenössischen Technischen Hochschule Zürich zur Hand genommen. Was hat uns wohl der Physiker zum Thema Messen zu sagen? Hat er wohl besondere Beziehungen zu «unserer» Meßkunst, nachdem sein Bruder lange Jahre als Ingenieur bei der Eidgenössischen Landestopographie tätig war? Seine Betrachtung beginnt bei der Waage als dem Symbol unbedingter Wahrheit im alten Orient. Daß die Meßkunst bei den Griechen in hohem Ansehen stand, geht aus der Inschrift über dem Eingang der von Plato gegründeten Akademie hervor: «Kein der Geometrie Unkundiger trete hier ein». Über die berühmten Astronomen aller Zeiten werden wir bis zur Relativitätstheorie geführt, um uns schließlich sagen zu lassen, daß Maß und Messen zu den Grundlagen jeder exakten Wissenschaft gehören. – Die Lektüre hat mir so großen Gewinn gebracht, daß ich sie jedem Kollegen herzlich empfehlen möchte. *W. Fischer*

Vermarkungsarbeiten

übernimmt und erledigt
– genau
– prompt
– zuverlässig
– nach Instruktion GBV
für Geometerbüros und Vermessungsämter in der deutschsprachigen Schweiz

Josef Lehmann, Vermarkungsunternehmer,
9555 Tobel TG, Telefon 073 / 45 12 19

Vermessungszeichner

übernimmt laufend **Zeichenarbeit** in den Kantonen Zürch, Schwyz, Luzern, Zug und Umgebung.

Offerten unter **Chiffre V 58** an die Administration dieser Zeitschrift.

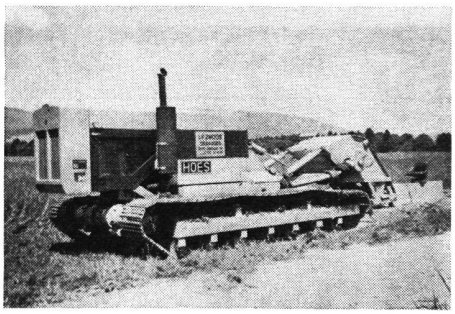

Jean-Pierre Zmoos

2093 Brot-Dessus NE

Téléphone 039 37 16 85 37 17 17

Entreprise spécialisée pour les travaux de drainage au moyen de machines modernes. Exécution soignée et avantageuse.

Spezialisiertes Unternehmen für Drainagearbeiten mit modernen Maschinen. Sorgfältige und vorteilhafte Ausführung.

DURCH INSERATE ZU NEUEM ERFOLG

SCHWEIZ. LICHTPAUSANSTALTEN AG

8001 Zürich
Weinbergstraße 22
Telefon 01/34 96 28

LICHTPAUSEN
PLANDRUCK
REPRO-FOTO
OFFSETDRUCK
TECHN. PAPIERE

FÜHRENDES FACHGESCHÄFT FÜR VERMESSUNGSTECHNISCHE REPRO-ARBEITEN

Werffeli + Winkler

Wir suchen einen selbständigen und initiativen

Kulturingenieur

53

(Geometerpatent erwünscht)

für die Bearbeitung von
– Gesamtmeliorationen
– Vermessungen

Wir bieten anspruchsvolle und verantwortliche Tätigkeit mit zeitgmäßem Salär und fortschrittlichen Sozialleistungen.

Wir freuen uns auf Ihre Bewerbung und bitten um telefonische (052 / 32 38 21) oder schriftliche Kontaktnahme.

WERFFELI + WINKLER,
DIPL. ING. ETH/SIA, Ingenieurbüro,
Rikonerstraße 4, 8307 Effretikon

Tiefbauamt des Kantons Zürich

Das Tiefbauamt des Kantons Zürich ist unter anderem verantwortlich für den Bau, Betrieb und Unterhalt der elektrischen Anlagen auf Hauptverkehrsstraßen, Hochleistungsstraßen und Autobahnen.
Für den Dienstzweig elektrische Anlagen suchen wir

2 technische Assistenten

60

(Richtung Stark- oder Schwachstrom)

Aufgabenbereich:

– Unterhalt und periodische Funktionskontrollen an Telefon-, Verkehrsregelungs-, Funk- und Beleuchtungsanlagen, Baustromversorgung usw.
– Organisation des Störungswesens, Störungsstatistik, Normalisierung
– Administration im Zusammenhang mit Abrechnungen, Unterhaltsrechnungen, Bauausmaßen, Arbeitsvergebungen usw.

OFA 67.040.719

Wir erwarten:

– Ausbildung als Elektromechaniker, Elektriker, Schwachstromapparatemonteur oder in verwandtem Beruf
– Initiative und Selbständigkeit

Interessiert Sie diese anspruchsvolle Aufgabe, für die Sie in der Arbeitsgestaltung weitgehend freie Hand haben? Bitte senden Sie uns Ihre Bewerbung, oder rufen Sie uns an, damit wir eine Besprechnung vereinbaren können.

Tiefbauamt des Kantons Zürich, Personalabteilung
Walchetor, 8090 Zürich, Telefon 01 / 32 96 11, intern 3224

Ed. Truninger

Inhaber H. Hauri-Truninger
Telefon 01 / 23 16 40
Uraniastraße 9
8001 Zürich

Reproduktion
von Grundbuchplänen

Lichtpausen

Plandruck

Xeroxkopien
von Plänen 1:1 und red.

Offsetdruck

SOKKISHA

Hochleistungs-Vermessungs-Instrumente

Moderne, hochpräzise, automatische Instrumente

Jap. Spitzenqualität, preisgünstig, erstklassiger Service und ab Lager lieferbar

Generalvertretung:
Weidmann + Sohn, Abt. Präzisions-Instrumente, 8702 Zollikon/ZH
Telefon 01 65 48 00, Telex 56653

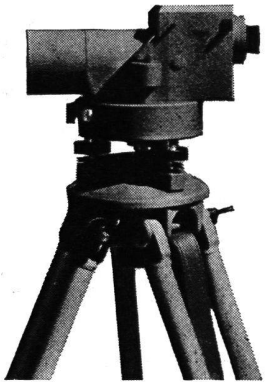

Ihr Spezialist für alle photomechanischen Arbeiten

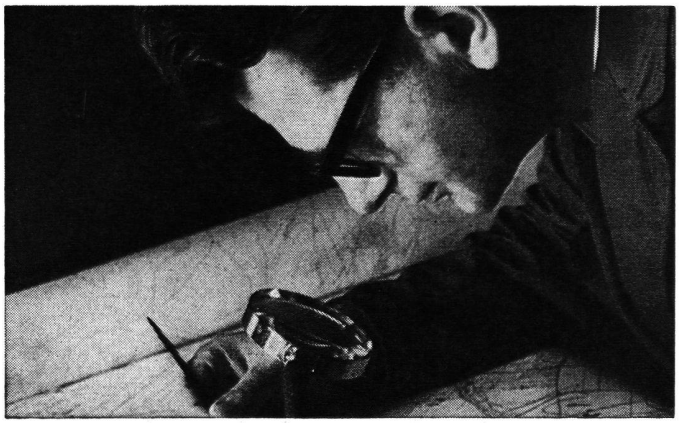

Verkleinerungen
Vergrößerungen
Kontaktkopien
Umkehrungen
Additionskopien
auf Polyestermaterial oder billigeren Azetatfilm; Dokumentenpapier oder maßhaltige Spezialpapiere; in jeder Größe; positiv oder negativ

Planmontagen
Negativ oder positiv
Anzahl unbeschränkt

Neu
zweifarbige Cronaflex-Fotofilme (z. B. Sit. schwarz, Topographie braun)

Blaßkopien
auf Cronaflex oder Copyline-Polyesterfilme (speziell für neue Leitungskataster, Zivilschutzpläne usw.)

Plan- und Offsetdrucke
ein- oder mehrfarbig, auf Papier, Pauspapier oder Zeichenfilm, bis zur Größe von 140 × 350 cm bzw. 100 × 140 cm

Aerni-Leuch AG **Bern**
Reproduktionsanstalt
Fabrik technischer Papiere
Zieglerstraße 34, 3000 Bern 14
Telefon 031 / 53 93 81

Typ 1 A = 180 mm
B = 270 mm
C = 230 mm

Typ 2 A = 180 mm
B = 300 mm
C = 130 mm

Polygonschächte verschiedener Grössen kurzfristig lieferbar

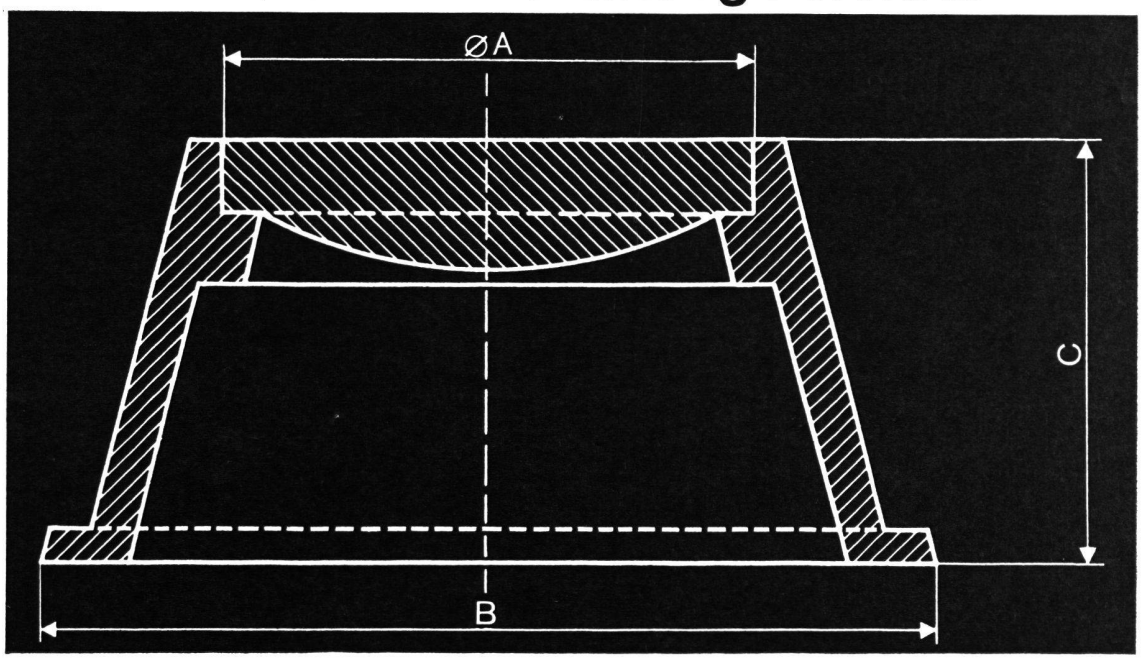

Sujet-Nr. 60.19

ESCHER WYSS Zürich

Partner des Fortschritts
Wild Distomat DI 3 und DI 10

Zwei Vermessungssysteme hoher Leistungsfähigkeit
für Wild-Theodolite T1A, T16 und T2

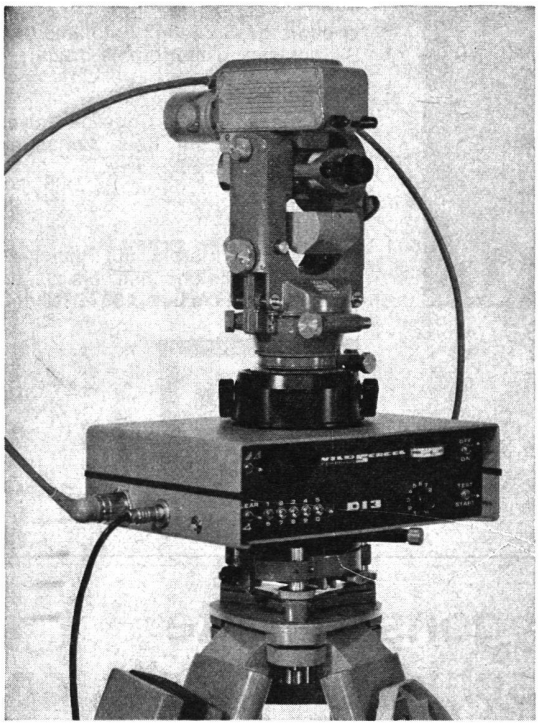

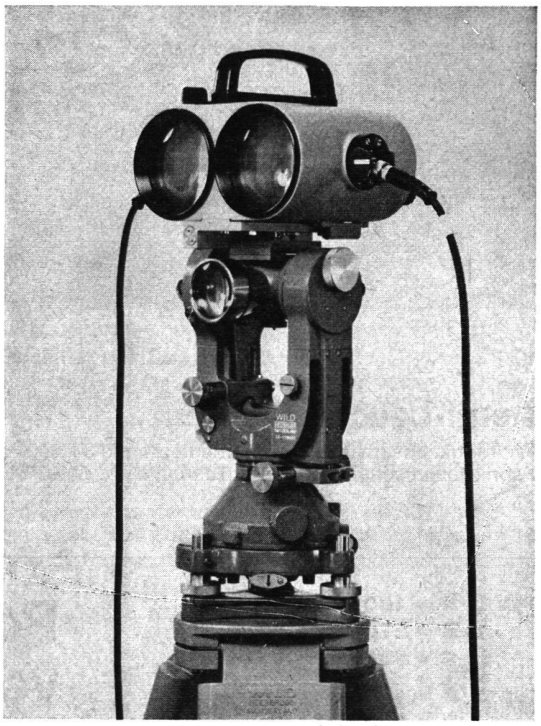

Wild DI 3 Reduzierender IR-Tachymeter mit einer Reichweite bis etwa 900 m. Vollautomatische Distanzmessung und Anzeige von Horizontaldistanz und Höhenunterschied nach Eingabe des V-Winkels.

Ideal für Detailaufnahme und Absteckung in der Katastervermessung, Flurbereinigung, Melioration und im Bauwesen.

Standardabweichung ± 5 mm

Besuchen Sie unseren Stand am Internationalen FIG-Kongress in Washington D.C. vom 8.–16. 9. 1974

Wild DI 10, IR-Tachymeter mit einer Reichweite bis etwa 2000 m. Automatisch ein- und nachlaufende Anzeige.

Mehr als 3000 Geräte weltweit im Einsatz zur Netzverdichtung, Feinpolygonierung mit trigonometrischer Höhenübertragung und grossräumige Absteckung.

Standardabweichung ± 1 cm

Bitte verlangen Sie Einzelprospekte

Wild Heerbrugg AG,
CH-9435 Heerbrugg,
Schweiz

WILD HEERBRUGG

Wild-Service weltweit.

AZ
8401 Winterthur
DW

Druckerei Winterthur AG