Objekttyp: **Advertising**

Zeitschrift: **Schweizerische Zeitschrift für Vermessung, Kulturtechnik und Photogrammetrie = Revue technique suisse des mensurations, du génie rural et de la photogrammétrie**

Band (Jahr): **67 (1969)**

Heft 8

PDF erstellt am: **10.05.2024**

Nutzungsbedingungen

Die ETH-Bibliothek ist Anbieterin der digitalisierten Zeitschriften. Sie besitzt keine Urheberrechte an den Inhalten der Zeitschriften. Die Rechte liegen in der Regel bei den Herausgebern.
Die auf der Plattform e-periodica veröffentlichten Dokumente stehen für nicht-kommerzielle Zwecke in Lehre und Forschung sowie für die private Nutzung frei zur Verfügung. Einzelne Dateien oder Ausdrucke aus diesem Angebot können zusammen mit diesen Nutzungsbedingungen und den korrekten Herkunftsbezeichnungen weitergegeben werden.
Das Veröffentlichen von Bildern in Print- und Online-Publikationen ist nur mit vorheriger Genehmigung der Rechteinhaber erlaubt. Die systematische Speicherung von Teilen des elektronischen Angebots auf anderen Servern bedarf ebenfalls des schriftlichen Einverständnisses der Rechteinhaber.

Haftungsausschluss

Alle Angaben erfolgen ohne Gewähr für Vollständigkeit oder Richtigkeit. Es wird keine Haftung übernommen für Schäden durch die Verwendung von Informationen aus diesem Online-Angebot oder durch das Fehlen von Informationen. Dies gilt auch für Inhalte Dritter, die über dieses Angebot zugänglich sind.

Ein Dienst der *ETH-Bibliothek*
ETH Zürich, Rämistrasse 101, 8092 Zürich, Schweiz, www.library.ethz.ch

http://www.e-periodica.ch

LXVII. Jahrgang Nr. 8 8401 Winterthur, den 15. August 1969

Schweizerische Zeitschrift für Vermessung, Photogrammetrie und Kulturtechnik

Revue technique Suisse des Mensurations, de Photogrammétrie et du Génie rural

INHALT: Die Elimination von Maßstabsfehlern bei der Ausgleichung von optisch gemessenen Polygonzügen. Von Niklaus Wyss – Zweigruppenverfahren zur Ausgleichung von kleinen Triangulierungsnetzen. Von L. Dimow – Mitteilung der Konferenz der eidgenössischen und kantonalen Vermessungsämter – Ehrungen – L'aménagement de la vallée de Heinzenberg-Domleschg. Von ASPAN – Buchbesprechung – Adressen der Autoren – Sommaire.

Kern DK-RT

Doppelbild-Reduktions-Tachymeter

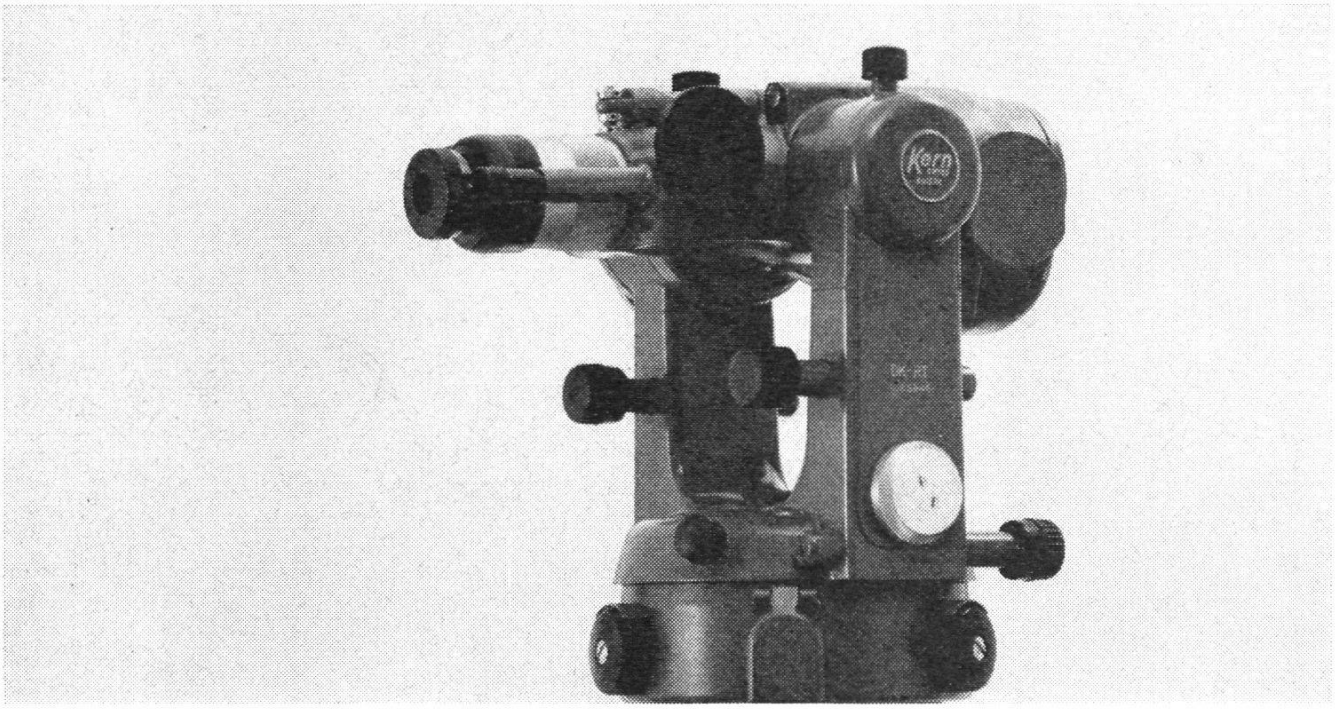

Kern DK-RT, das geeignete Instrument für Katastervermessung, Polygonierung und Absteckungsarbeiten hoher Genauigkeit

Hohe Genauigkeit: mittlerer Fehler ± 1–2 cm/100 m
Einfache Distanzablesung – Latte ohne Nonien
Kreistrieb mit Grob- und Feineinstellung, Zentrierstativ

Neu:
Individuell abstimmbare Multiplikationskonstante
Kreisableseokular am Fernrohrkörper
Kreisablesung: wahlweise ohne Mikrometer (Minutengenauigkeit), mit Mikrometer (Sekundengenauigkeit)
Regulierbare elektrische Beleuchtung

Kern SWISS

Kern & Co. AG, 5001 Aarau

Präzision in Bau und Vermessung verlangt nach guten Instrumenten

Sie finden
bei uns die größte Auswahl an Vermessungs-Instrumenten für alle Ansprüche.

Wir bieten
Kundendienst in der ganzen Schweiz durch geschulte Fachberater und sorgfältigen Reparaturservice.

GRAB+WILDI AG

8023 ZÜRICH Seilergraben 61 Tel. 051/32 57 88-89
Verkaufslokal und Ausstellung
8902 URDORF bei Zürich Tel. 051/98 76 67-68

Reichhaltiges Prospektmaterial stellen wir den Interessenten gerne zu. Lassen Sie sich Instrumente von uns vorführen und erleichtern Sie sich damit den Entscheid.

Grenzbolzen

jeder Art, sofort lieferbar

H. F. Larghi, Zürich 2
Telephon 23 38 35

Granit-marksteine

aus eigenen Steinbrüchen liefert vorteilhaft und prompt

AG Tessinische Granitbrüche
8021 Zürich
Usteristraße 21
Tel. (051) 23 28 88

Ingenieur- und Vermessungsbüro (Ostschweiz) sucht

Ingenieur-Geometer
(evtl. Kandidat)

Geometer-Techniker HTL
als Junior-Partner

in selbständig leitende Stellung für Neuvermessung, Nachführung, Meliorationen und Planung. Wenn erwünscht Einarbeitung in die Photogrammetrie möglich.

Offerten unter Chiffre **V 6523** an die Expedition dieser Zeitschrift.

Gesucht
in Privatbüro im Kanton Zürich

Tiefbau- oder Vermessungszeichner

intiativ und tüchtig, der sich für vielseitige Arbeit in Melioration, Tiefbau und Vermessung interessiert.

Wir bieten zeitgemäße Anstellungsbedingungen.

(Auch Ausländer, jedoch mit einwandfreien Deutschkenntnissen).

Zuschriften unter Chiffre **V 6522** an die Expedition des Blattes.

Typ 1 A = 180 mm
B = 270 mm
C = 230 mm

Typ 2 A = 180 mm
B = 300 mm
C = 130 mm

Polygonschächte verschiedener Grössen kurzfristig lieferbar

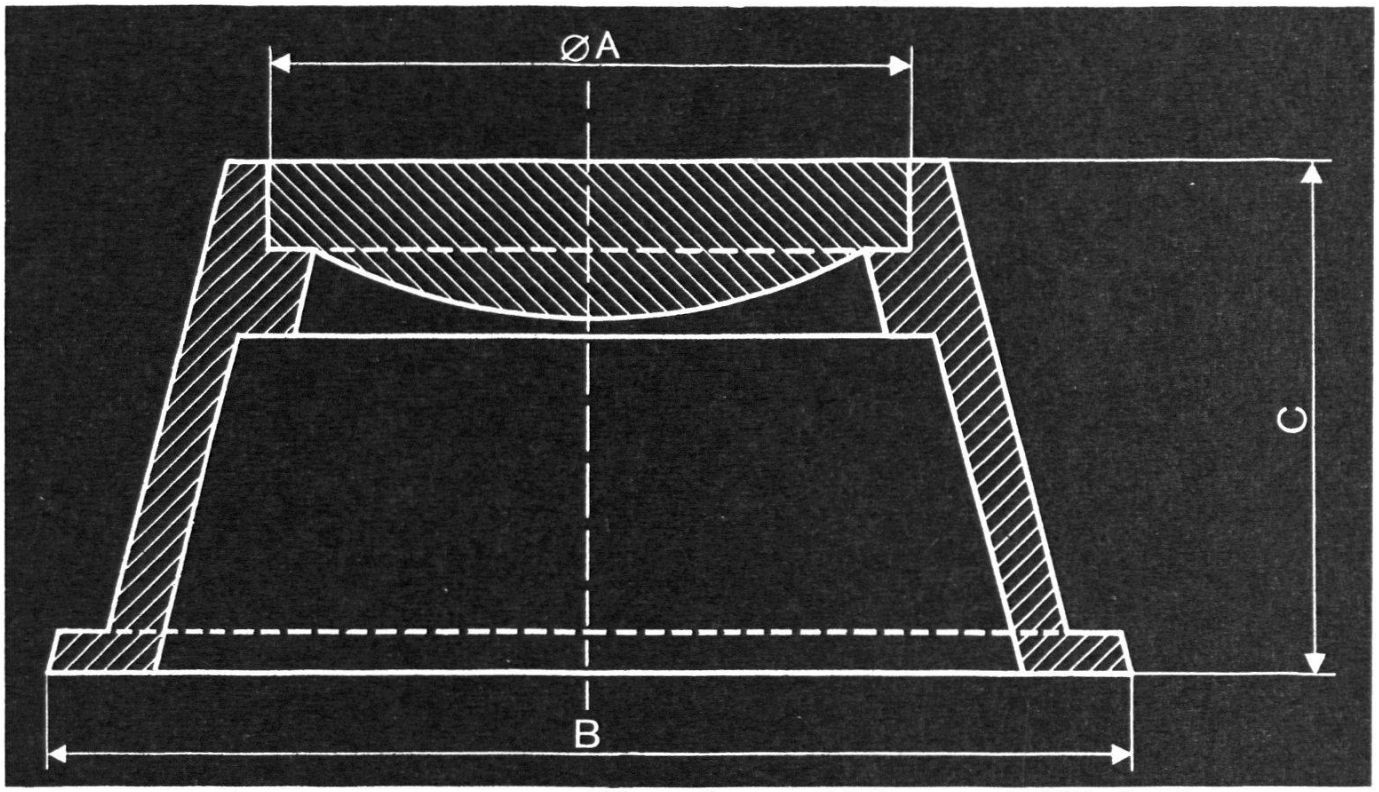

Escher Wyss Zürich

Photographische, maßstäbliche Vergrößerungen und Verkleinerungen auf jedes Material und in jeder Größe

Das leistungsfähige Spezialhaus für alle Repro-Arbeiten

ED. AERNI-LEUCH 3000 BERN 14

Reproduktionsanstalt
Fabrik technischer Papiere

Zieglerstraße 34
Telephon (031) 25 92 22

EAL

Grossformatige Reproduktionen, photographische Vergrösserungen und Verkleinerungen. Kleine Auflagen von ein- und mehrfarbigen Plänen bis Format 100/140 cm.

Unsere Erfahrung sowie Spezialeinrichtungen gewähren eine rasche und zuverlässige Ausführung Ihrer Aufträge.

K F **KÜMMERLY & FREY BERN**

Hallerstrasse 6–10 Telefon 031/23 51 11

Gesucht

Vermessungstechniker / Vermessungszeichner

für Nachführung, Vermessung, Tiefbau und Mitarbeit in Photogrammetrie.

Offerten erbeten an: **G. Joos,** Ingenieur, **7270 Davos-Platz**

Vermessungs- und Ingenieurbureau der Ostschweiz sucht zu baldigem Eintritt

1 Kulturingenieur

evtl. mit Geometerpatent

auf selbständigen Posten, für vielseitige Projektierungen und Güterzusammenlegungen. Zeitgemäße Anstellungsbedingungen, gute Honorierung.

Offerten unter Chiffre **V 6519** an die Expedition dieser Zeitschrift.

Unsere moderne Setzmaschinenanlage ermöglicht uns, Dissertationen, Lehrbücher, Konferenz- und Jahresberichte, Illustrationswerke, Zeitungen und Zeitschriften in kürzester Zeit herzustellen

Verlangen Sie unverbindlich Kostenvoranschläge · Wir beraten Sie völlig kostenlos

DRUCKEREI
WINTERTHUR AG
Industriestraße 8
Tel. (052) 29 44 21

Granit-Marksteine

Prompte und sorgfältige Lieferung

Steinbrüche
E. Triacca,

6746 Lavorgo TI
Telephon (094) 9 51 03

AS 5073 Bz

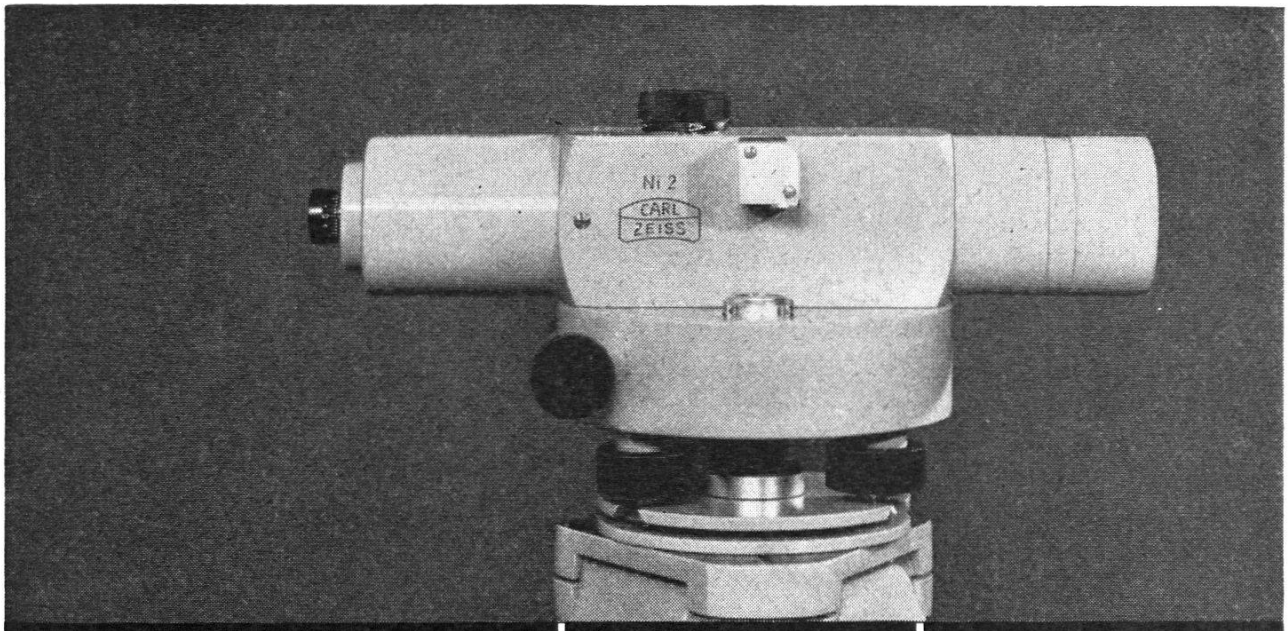

automatisch universell

Ni 2

CARL ZEISS Oberkochen/Württ.

ZEISS

CARL ZEISS

Universal-Nivellier Ni 2,
erstes automatisches Nivellier der Welt

Die automatische Horizontierung des Ni 2 hat sich seit vielen Jahren in aller Welt als bequem, zeitsparend und zuverlässig bewährt • Je nach Art der Ausrüstung ist das Ni 2 ein Ingenieur-Nivellier oder ein Präzisions-Nivellier. Viele Zusatzteile erweitern seinen Anwendungsbereich auf Sonderaufgaben im Maschinenbau, Messungen mit sehr ungleich langen Zielweiten und astronomische Orts- und Zeitbestimmungen

Generalvertretung für die Schweiz:

GANZ OPTAR AG
8002 ZÜRICH
Seestraße 160, Telephon (051) 25 16 75

PAGRA

der Begriff für maßhaltige Zeichen- und Photopapiere mit Aluminiumeinlage

Rudolf Elsaesser

Fabrikation kartographischer Papiere
Kirchberg BE
Telephon (034) 3 12 53

Katasterplan
Meßtischblatt
Übersichtsplan
photogrammetrische Auswertungen
Gemeinde- und Notariatskopien des Grundbuchplanes
Photomosaik
phototechnische Reproduktion

Alle photomechanischen Planreproduktionen, Grossformat-Vergrösserungen, Verkleinerungen, Planzusammensetzungen. Druck ein- und mehrfarbig von Plänen in Kleinauflage bis Format 93 × 132 cm.
Die führende Spezialfirma für Ihre Planreproduktionen mit langjähriger Erfahrung.
Rasche und sorgfältige Ausführung aller Repro-Arbeiten.

E. COLLIOUD + CO BERN
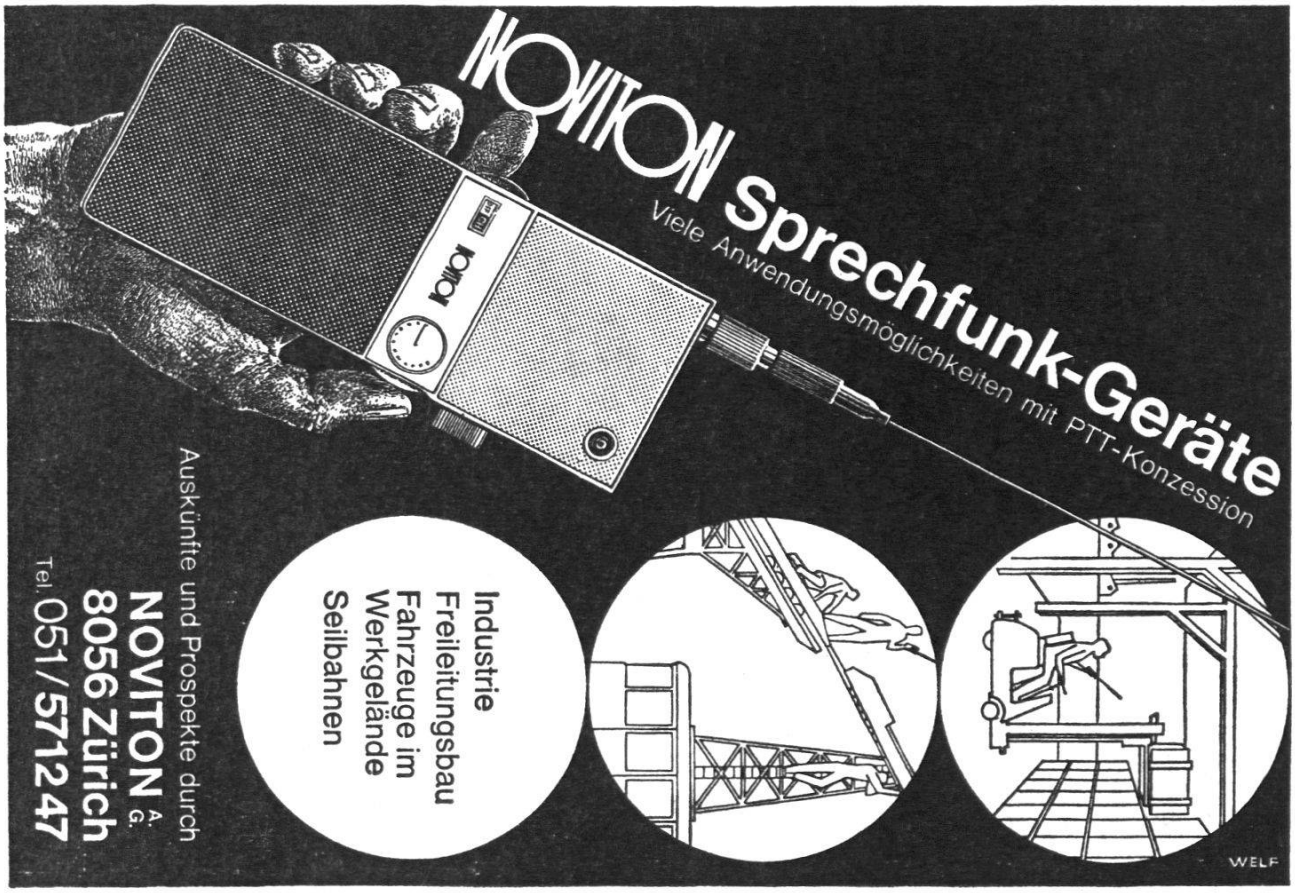
Repro-Anstalt Weissensteinstrasse 87 Telefon 031/45 32 60