Objekttyp: **Advertising**

Zeitschrift: **Schweizerische Zeitschrift für Vermessung, Kulturtechnik und Photogrammetrie = Revue technique suisse des mensurations, du génie rural et de la photogrammétrie**

Band (Jahr): **62 (1964)**

Heft 9

PDF erstellt am: **29.04.2024**

Nutzungsbedingungen

Die ETH-Bibliothek ist Anbieterin der digitalisierten Zeitschriften. Sie besitzt keine Urheberrechte an den Inhalten der Zeitschriften. Die Rechte liegen in der Regel bei den Herausgebern.
Die auf der Plattform e-periodica veröffentlichten Dokumente stehen für nicht-kommerzielle Zwecke in Lehre und Forschung sowie für die private Nutzung frei zur Verfügung. Einzelne Dateien oder Ausdrucke aus diesem Angebot können zusammen mit diesen Nutzungsbedingungen und den korrekten Herkunftsbezeichnungen weitergegeben werden.
Das Veröffentlichen von Bildern in Print- und Online-Publikationen ist nur mit vorheriger Genehmigung der Rechteinhaber erlaubt. Die systematische Speicherung von Teilen des elektronischen Angebots auf anderen Servern bedarf ebenfalls des schriftlichen Einverständnisses der Rechteinhaber.

Haftungsausschluss

Alle Angaben erfolgen ohne Gewähr für Vollständigkeit oder Richtigkeit. Es wird keine Haftung übernommen für Schäden durch die Verwendung von Informationen aus diesem Online-Angebot oder durch das Fehlen von Informationen. Dies gilt auch für Inhalte Dritter, die über dieses Angebot zugänglich sind.

Ein Dienst der *ETH-Bibliothek*
ETH Zürich, Rämistrasse 101, 8092 Zürich, Schweiz, www.library.ethz.ch

http://www.e-periodica.ch

LXII. Jahrgang Nr. 9 Winterthur, den 15. September 1964

Schweizerische Zeitschrift für Vermessung, Kulturtechnik und Photogrammetrie

Revue technique Suisse des Mensurations, du Génie rural et de Photogrammétrie

INHALT: Beobachtungsmethoden für den Aufsatzkreisel. Von H. R. Schwendener — Les améliorations foncières dans le Canton de Vaud. Par M. Raymond Junod — Epilog zur Frühjahrstagung des SVVK. Von H. Matthias — Die Konferenz der Amtsstellen für das Meliorationswesen und die Generalversammlung der Fachgruppe der Kulturingenieure des SIA 1963. Von H. Braschler — Mitteilung aus der Instrumentenindustrie — Buchbesprechungen — Adressen der Autoren.

Nivellierinstrumente von hoher Präzision

NK 01

Bau-Nivellier

N 10

Kleines Ingenieur-Nivellier

N 2

Ingenieur-Nivellier

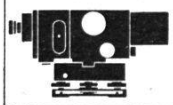

NA 2

Automatisches Ingenieur-Nivellier

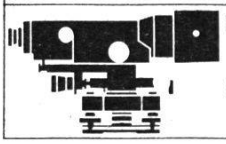

N 3

Präzisions-Nivellier

WILD HEERBRUGG

Wild Heerbrugg Aktiengesellschaft, 9435 Heerbrugg/Schweiz.

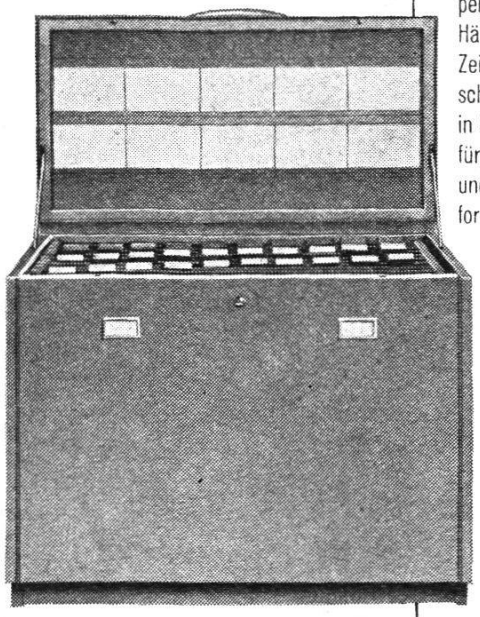

DESSINATOR
perfekte
Hänge-
Zeichnungs-
schränke
in Stahl
für A0-A4
und Kataster-
format

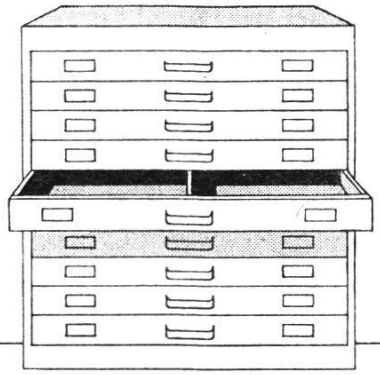

Schubladen-
Plan-
schränke
in Eiche,
7 oder 10
Schubladen
A0 und A1

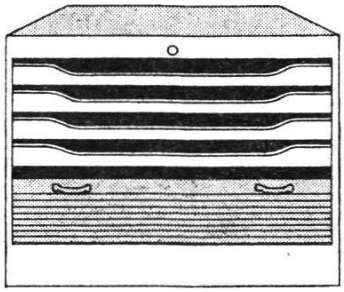

Rolladen-
und Tür-
Planschränke
in Buche
und Limba-
Eiche,
preisgünstige
Standard-
Typen

GRAB+WILDI

Zürich, Seilergraben 59
Telefon 051 / 24 35 88
Fabrik in Urdorf bei Zürich
Telefon 051 / 98 76 67

Unsere
Spezialität:
Möblierung
techn. Büros

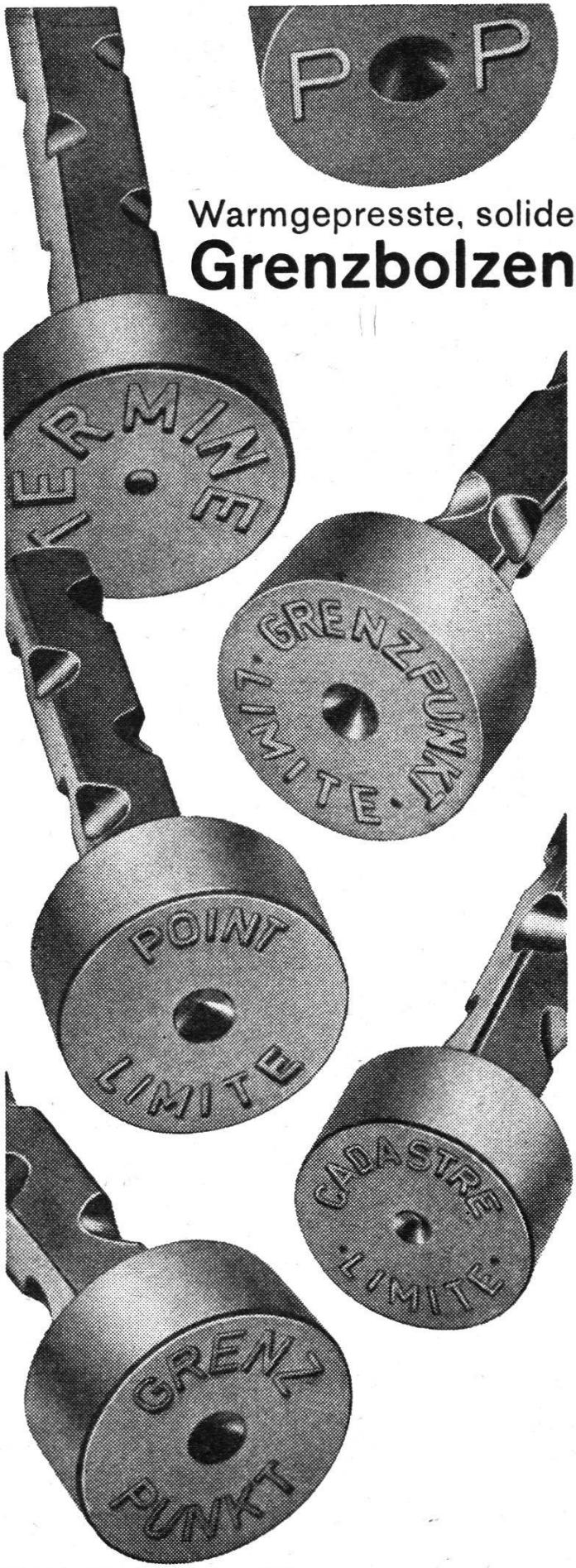

Warmgepresste, solide
Grenzbolzen

THÉCLA

Société Anonyme
St-Ursanne Tél. 066 - 5 31 55

Typ 1 A = 180 mm
B = 270 mm
C = 230 mm

Typ 2 A = 180 mm
B = 300 mm
C = 130 mm

Polygonschächte verschiedener Grössen kurzfristig lieferbar

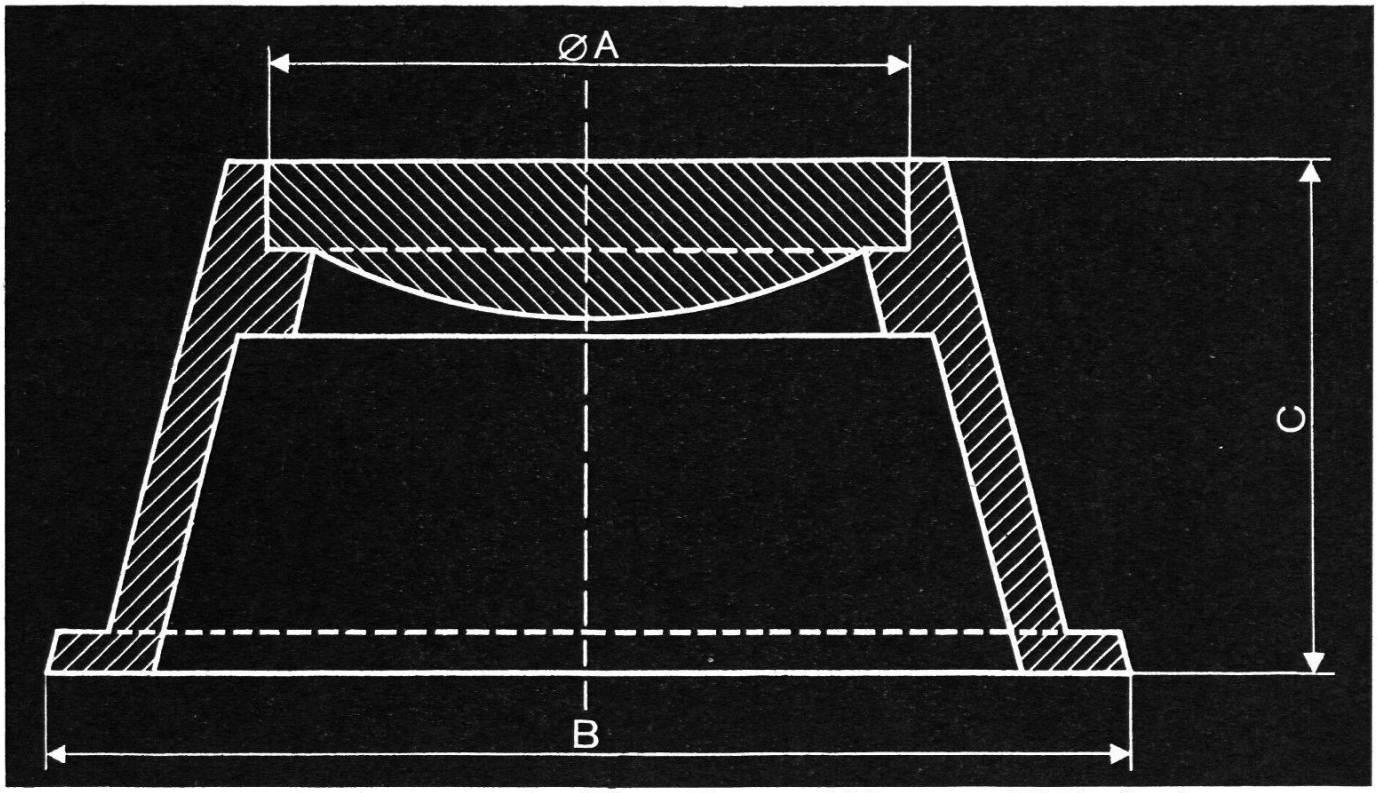

Escher Wyss Zürich

Vervielfältigung Offsetdruck

von Orientierungsplänen,
Stadtplänen,
Bauzonenplänen,
Leitungsplänen,
Straßenbauplänen,
Schemaplänen usw.

photomechanisch,
ein- und mehrfarbig

E. Collioud & Co., Bern
Reproduktionsanstalt
Telephon (031) 45 32 60

Jedes Reproproblem
wird rasch und sauber gelöst

Maßbeständige Zeichenfolie

HOSTAPHAN

Beste Maßbeständigkeit, die sehr nahe an die von Aluminium herankommt;

ungewöhnlich zug- und reißfest (⅓ von Stahl), sehr biegsam, wärme- und kältebeständig;

gute Planlage – gut zu bedrucken – abwaschbar;

gut mit Bleistift und Tusche zu beschriften

Lieferbare Qualitäten:

HD 0,10 mm dick, 110 cm breit, beidseitig mattiert;

HB 0,10 mm dick, 137 cm breit, beidseitig mattiert;

HE 0,13 mm dick, 122 cm breit, einseitig mattiert

OZALID AG, ZÜRICH
Seefeldstraße 94 Telephon (051) 24 47 57

Stellenausschreibung

Beim kantonalen Bauamt in Zug sind mehrere Stellen für

Tiefbau- und Vermessungszeichner

für den Nationalstraßenbau zu besetzen

Erfordernisse: Ausbildung als Zeichner in der Fachrichtung Tiefbau oder Vermessung. Gute Auffassungsgabe. Fähigkeit zur selbständigen Ausführung von Absteckungsarbeiten erwünscht, jedoch nicht unbedingt erforderlich.

Geboten werden: Weitgehend selbständige Bearbeitung der Projektpläne, selbständige Absteckungsarbeiten.
Jüngeren Bewerbern ist die Gelegenheit zur Einarbeit geboten.
Zeitgemäße Entlöhnung im Rahmen der Besoldungsverordnung, Familien- und Kinderzulagen, Pensionskasse, Fünftagewoche.

Bewerbungen mit Angabe der Personalien, des Bildungsganges, der bisherigen Tätigkeit und des Gehaltsanspruches sind unter Beilage einer Photo dem **Kantonalen Bauamt Zug,** Bahnhofstraße 32, einzureichen.

P 42 474 Lz

Granitmarksteine

liefert vorteilhaft und prompt
AG Tessinische Granitbrüche,
Zürich 1, Usteristr. 21,
Tel. (051) 23 28 88

Liquidation

von verschiedenen, in Gebrauch stehenden **Vermessungsinstrumenten** älteren Datums, zu billigen Preisen.

Verzeichnis erhältlich und Auskunft bei Telephon (082) 3 33 85.

WILD
HEERBRUGG

Wir suchen

Vermessungsingenieur oder Vermessungstechniker

für die Unterweisung von Kunden in der Handhabung und Justierung von Nivellieren, Theodoliten und Reduktionstachymetern sowie für die Einführung in einfache Vermessungsverfahren.

Verlangt wird: Mehrjährige Praxis, Beherrschung der deutschen, französischen und englischen Sprache.

Offerten sind zu richten an die Personalabteilung der **Wild Heerbrugg AG, Werke für Optik und Feinmechanik, Heerbrugg SG**

P 513 G

VON ROLL AG., Werk Choindez 348

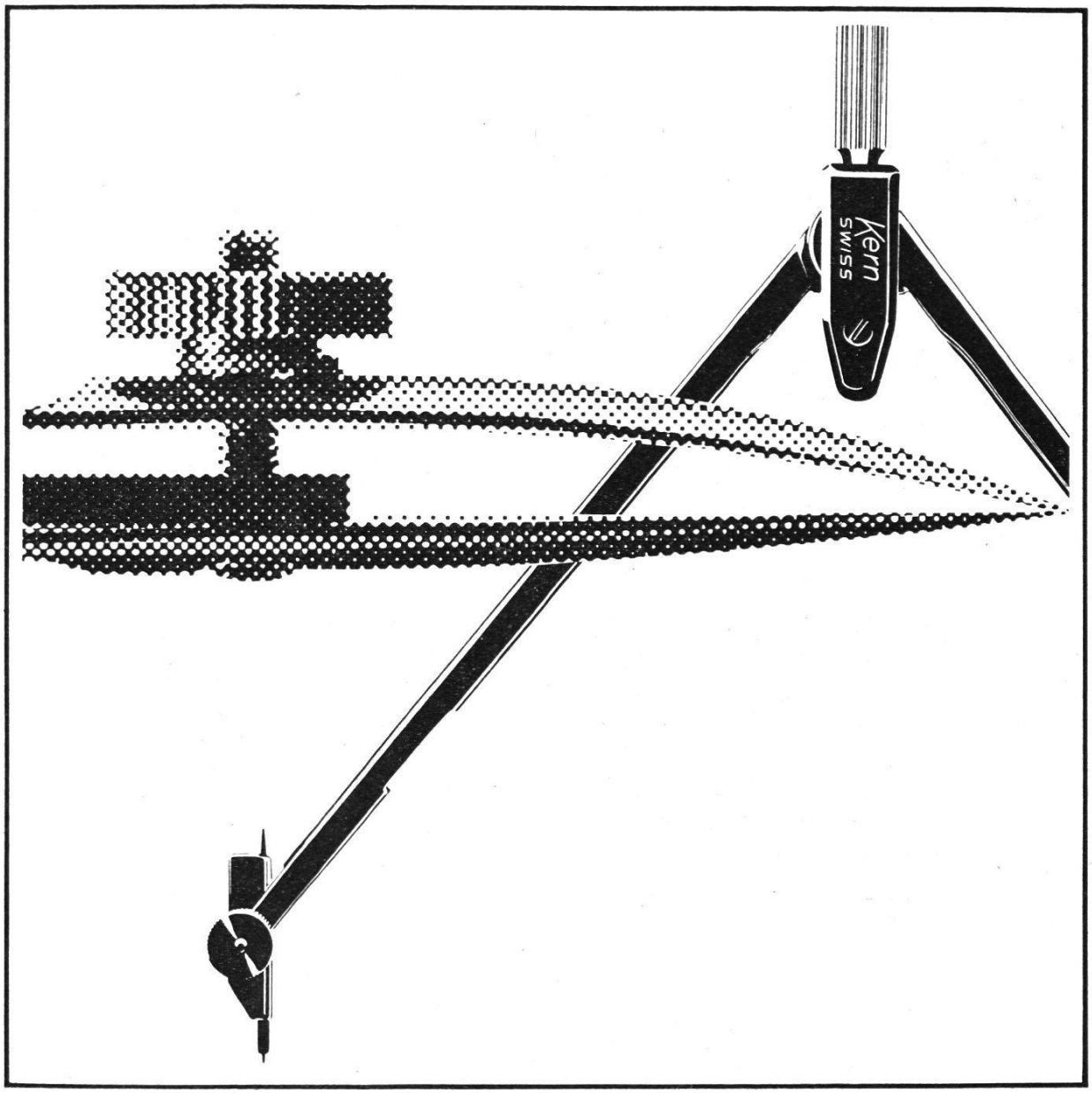

Kern-Reißzeuge für alle Zeichenarbeiten

Für verschiedenste Zeichenarbeiten gibt es Kern-Spezialinstrumente: Stangenzirkel für Kreise bis 3 m Durchmesser; Reißfedern für haarfeine Linien, Doppelstriche und Kurven; Punktier- und Schraffierapparate; Reduktionszirkel und viele andere. Alle Kern-Zeicheninstrumente sind auch einzeln erhältlich.

Kern & Co. AG Aarau