Objekttyp: **Advertising**

Zeitschrift: **Schweizerische Zeitschrift für Vermessung, Kulturtechnik und Photogrammetrie = Revue technique suisse des mensurations, du génie rural et de la photogrammétrie**

Band (Jahr): **62 (1964)**

Heft 5

PDF erstellt am: **29.04.2024**

Nutzungsbedingungen

Die ETH-Bibliothek ist Anbieterin der digitalisierten Zeitschriften. Sie besitzt keine Urheberrechte an den Inhalten der Zeitschriften. Die Rechte liegen in der Regel bei den Herausgebern.
Die auf der Plattform e-periodica veröffentlichten Dokumente stehen für nicht-kommerzielle Zwecke in Lehre und Forschung sowie für die private Nutzung frei zur Verfügung. Einzelne Dateien oder Ausdrucke aus diesem Angebot können zusammen mit diesen Nutzungsbedingungen und den korrekten Herkunftsbezeichnungen weitergegeben werden.
Das Veröffentlichen von Bildern in Print- und Online-Publikationen ist nur mit vorheriger Genehmigung der Rechteinhaber erlaubt. Die systematische Speicherung von Teilen des elektronischen Angebots auf anderen Servern bedarf ebenfalls des schriftlichen Einverständnisses der Rechteinhaber.

Haftungsausschluss

Alle Angaben erfolgen ohne Gewähr für Vollständigkeit oder Richtigkeit. Es wird keine Haftung übernommen für Schäden durch die Verwendung von Informationen aus diesem Online-Angebot oder durch das Fehlen von Informationen. Dies gilt auch für Inhalte Dritter, die über dieses Angebot zugänglich sind.

Ein Dienst der *ETH-Bibliothek*
ETH Zürich, Rämistrasse 101, 8092 Zürich, Schweiz, www.library.ethz.ch

http://www.e-periodica.ch

LXII. Jahrgang Nr. 5 Winterthur, den 15. Mai 1964

Schweizerische Zeitschrift für Vermessung, Kulturtechnik und Photogrammetrie

Revue technique Suisse des Mensurations, du Génie rural et de Photogrammétrie

INHALT: Der Bodenwasserhaushalt (Sorption und Desorption in schwer durchlässigen Böden). Von F. Richard — Senkungsmessungen in den Rheinhäfen Baselland. Von E. Habisreutinger — La construction en zones dangereuses (ASPAN) — Literaturbesprechungen — Hinweis — Fédération Internationale des Géomètres (FIG): Kongreßpreis 1965 des Internationalen Geometerbundes — Prix du Congrès 1965 de la Fédération Internationale des Géomètres — Mitteilungen von Firmen: Vergilbungsfreie Zeichenpapiere — Adressen der Autoren.

Vermessungsinstrumente von hoher Präzision

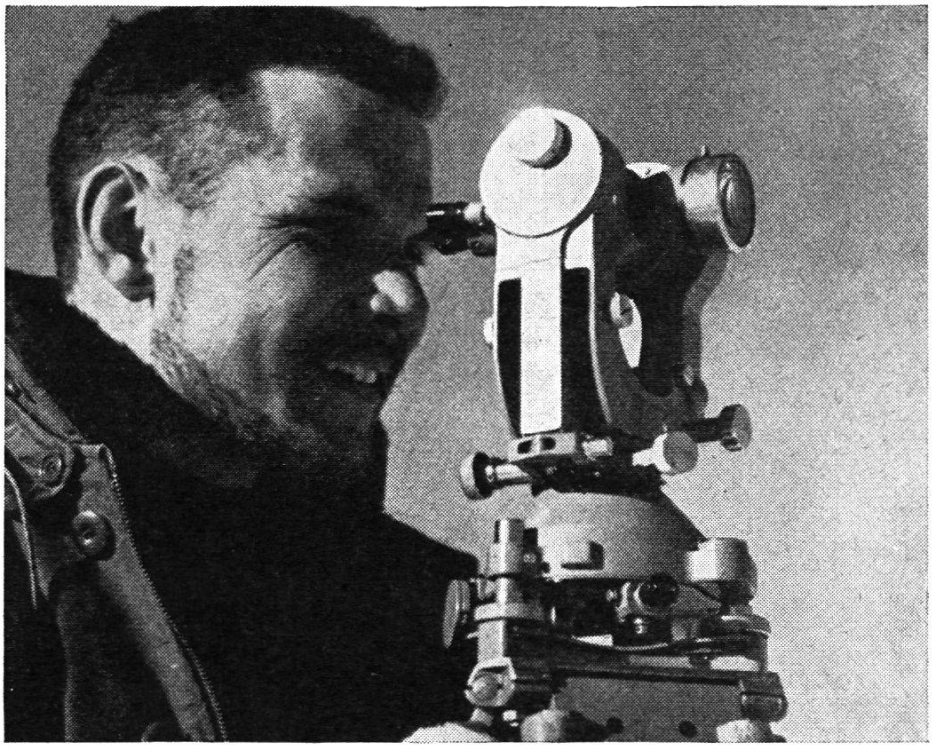

Nivellierinstrumente

NKO1	Solides Bau-Nivellier
N1O	Kleines Bau-Nivellier
N2	Ingenieur-Nivellier
NA2	Automatisches Nivellier
N3	Präzisions-Nivellierinstrument

Theodolite

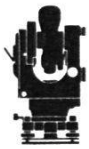

TO	Bussolen-Theodolit
T1-A	Repetitions-Theodolit
T16	Tachymeter-Theodolit
T2	Universal-Theodolit
T3	Präzisions-Theodolit
T4	Universalinstrument
RK1	Reduktions-Kippregel

Distanzmesser

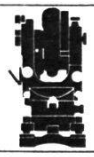

DM1	Präzisions-Distanzmesser
RDS	Reduktions-Tachymeter
RDH	Reduktions-Tachymeter
BL	Invar-Basislatte

Präzisions-Messlatten, Pentagon-Winkelprismen, Präzisions-Reisszeuge aus rostfreiem Chrom-Stahl

WILD HEERBRUGG

Wild Heerbrugg AG, Heerbrugg/Schweiz

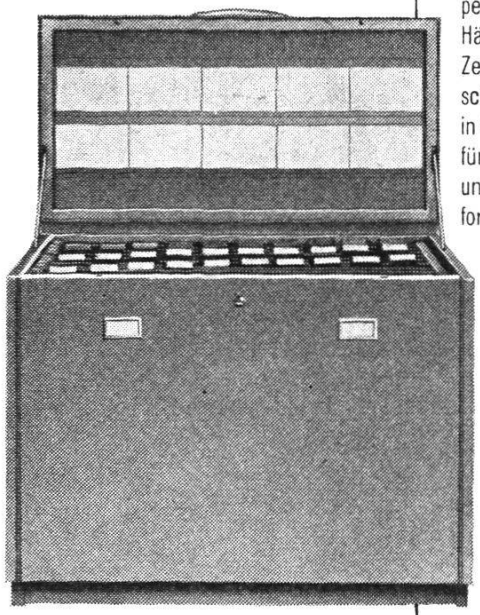

DESSINATOR perfekte Hänge-Zeichnungsschränke in Stahl für A0-A4 und Katasterformat

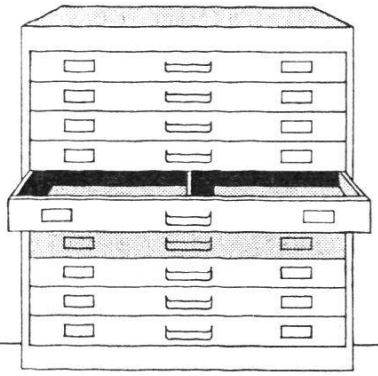

Schubladen-Planschränke in Eiche, 7 oder 10 Schubladen A0 und A1

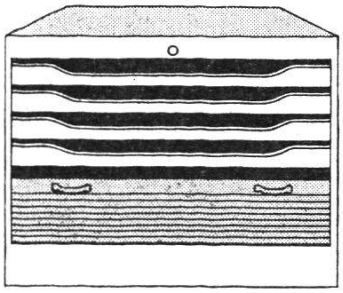

Rolladen- und Tür-Planschränke in Buche und Limba-Eiche, preisgünstige Standard-Typen

GRAB+WILDI

Zürich, Seilergraben 59
Telefon 051/24 35 88
Fabrik in Urdorf bei Zürich
Telefon 051/98 76 67

Unsere Spezialität: Möblierung techn. Büros

Großformat-Mattfilmpausen

auf Cronaflex-Film,
Industrie-Mattfilm.
Addition aus Teilstücken
bis Format 400 × 122 cm
von allen Vorlagen

E. Collioud & Co., Bern
Reproduktionsanstalt
Telephon (031) 45 32 60

Jedes Reproproblem wird rasch und sauber gelöst. 50 Jahre Erfahrung!

Neuwertige Doppelrechenmaschinen

Brunsviga, Thales, Odhner sowie **einfache** und **elektrische Rechenmaschinen** für etwa die Hälfte des Neuwertes lieferbar.
Gewährleistung 1 Jahr.
Referenzen aus Schweizer Fachkreisen!
F. H. Flasdieck, Wuppertal-Barmen
Hebbelstraße 3, Deutschland

Ingenieurbüro **sucht**

Kultur- oder Vermessungsingenieur

(eventuell Geometerkandidaten)

Tüchtigen Bewerbern wird Gelegenheit geboten, eine gut ausgebaute Abteilung für Vermessung und Kulturtechnik zu führen. Interessante und größere Bauvorhaben sind vorhanden.

Unsere Firma arbeitet in der Fünftagewoche, verfügt über ein vorzügliches Arbeitsklima, besitzt eine ausgebaute Pensionskasse und gewährleistet eine gute Honorierung und Aufstiegsmöglichkeiten bis zur Gewinnanteilberechtigung.

Bewerbungen mit kurzem Lebenslauf, Photo und Gehaltsansprüchen sind zu stellen unter Chiffre **V 6303** an die Expedition des Blattes.

Typ 1 A = 180 mm
B = 270 mm
C = 230 mm

Typ 2 A = 180 mm
B = 300 mm
C = 130 mm

Polygonschächte verschiedener Grössen kurzfristig lieferbar

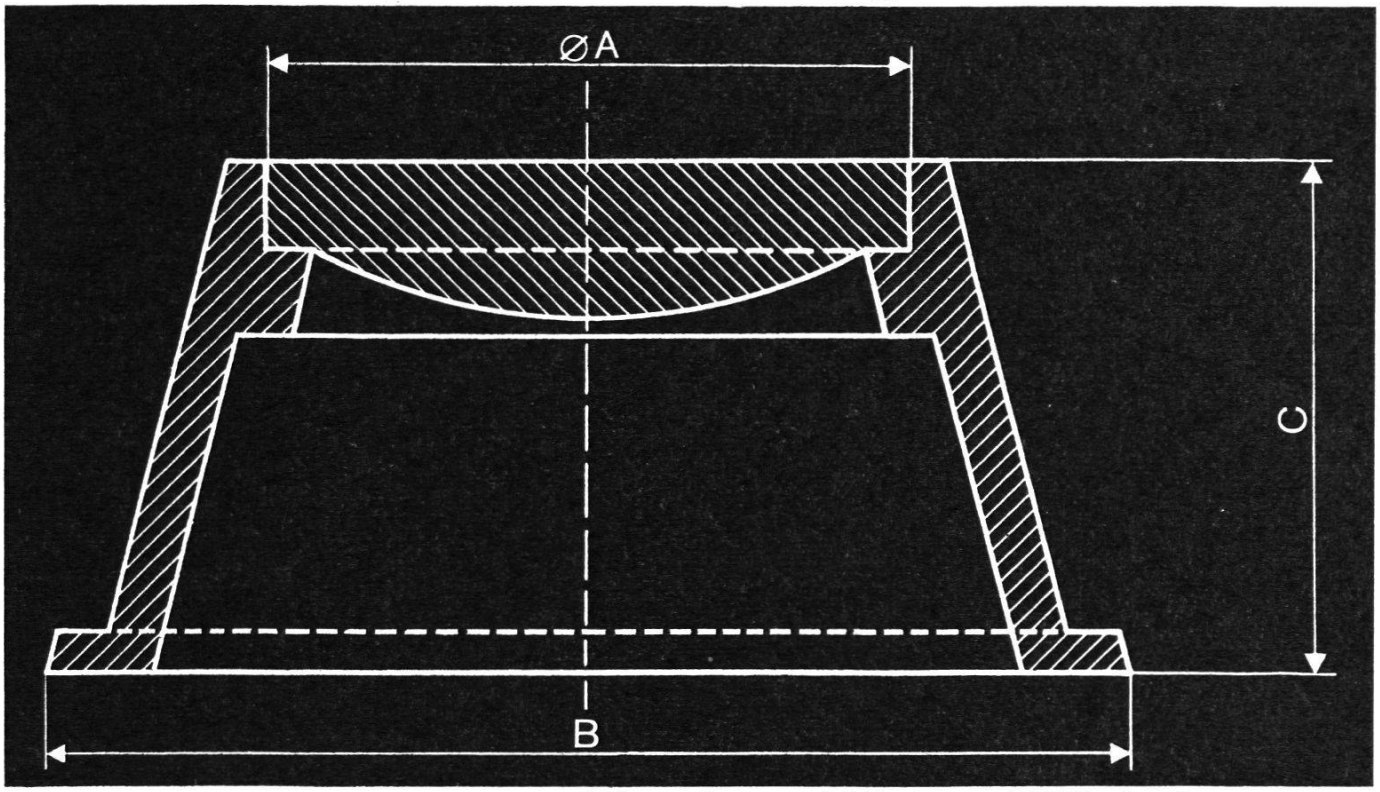

Escher Wyss Zürich

Stellenausschreibung

Für die Leitung von Güterzusammenlegungen ist beim Meliorations- und Vermessungsamt Graubünden die Stelle eines

Kulturingenieurs

zu besetzen.

Verlangt wird abgeschlossenes Hochschulstudium, Erfahrung bei der Durchführung von Güterzusammenlegungen. Erwünscht sind Geometerpatent und Praxis bei Ortsplanungen.

Das Gehalt wird gemäß der kantonalen Personalverordnung (in Revision) ausgerichtet.

Anmeldungen mit den üblichen Unterlagen sind bis 31. Mai 1964 einzureichen an das

Departement des Innern und der Volkswirtschaft

Brosi

Vermessungsingenieur

mit mehrjähriger Erfahrung in Ingenieurmessungen und mit 1 Jahr in Photogrammetrie sucht Stelle in der Schweiz.

Offerten unter Chiffre **ZH 925,** Mosse-Annoncen, Zürich 23.

An unsere Leser

richten wir die höfliche Bitte, bei Einkäufen die Inserenten der Zeitschrift zu berücksichtigen.

Grenzbolzen

jeder Art, sofort lieferbar

H. F. Larghi, Zürich 2

Telephon 23 38 35

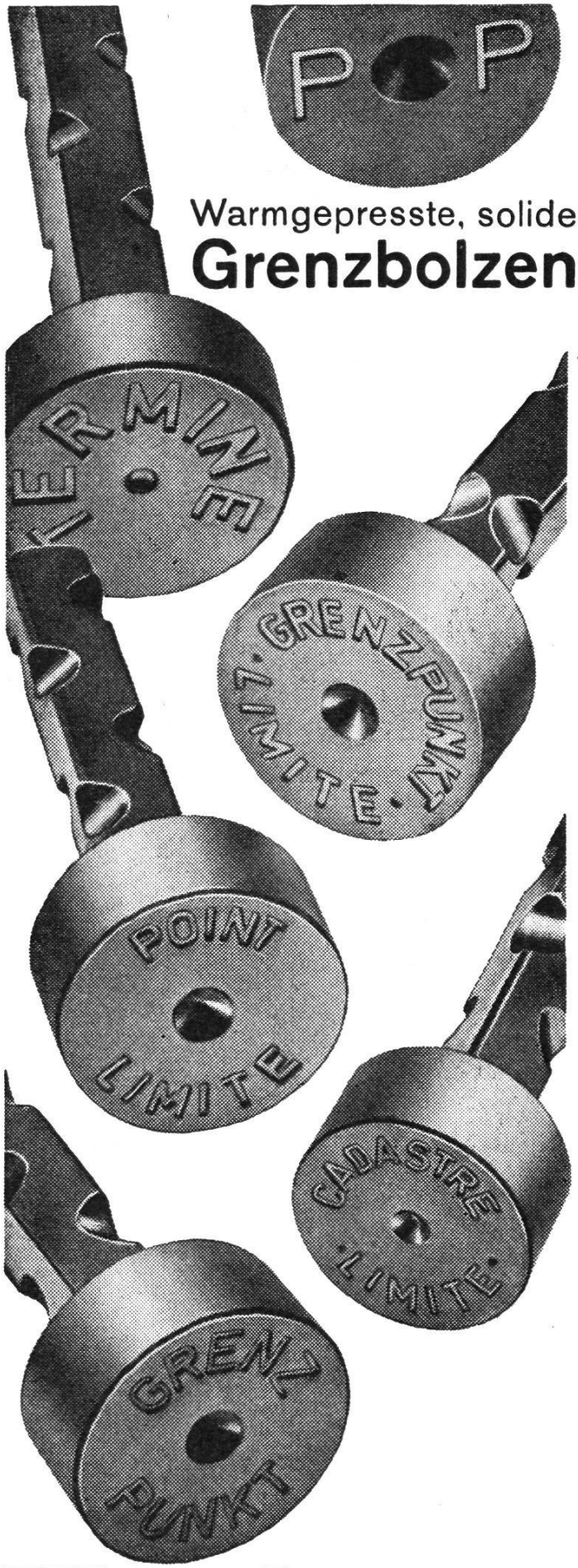

THÉCLA

Société Anonyme
St-Ursanne Tél. 066 - 5 31 55

Für die Planung von aufstrebenden Kurorts- und Industriegemeinden in verschiedenen Gegenden Graubündens und für die Bearbeitung von generellen und Bauprojekten im Gemeindewasserbau – auf Wunsch auch für Meliorationen – suchen wir einen jüngeren

dipl. Kulturingenieur

Fachleute, die den Wunsch und die Fähigkeit haben, in einem kollegial eingespielten Mitarbeiterstab selbständige Arbeit zu leisten, bitten wir um Kontaktaufnahme zwecks näherer Orientierung.

Ferner suchen wir einen jungen

dipl. Vermessungsingenieur oder Ingenieur-Geometer

für Triangulation, Präzisions-Polygonierung und Nivellemente und Absteckungsarbeiten beim Kraftwerk-, Tunnel- und Straßenbau sowie Deformationsmessungen an verschiedenen Staumauern. Möglichkeit, einen Teil der Geometerpraxis zu absolvieren.

Ingenieurbüro SIA Walter Schneider
Chur, Tel. (081) 2 31 24

Dipl. Vermessungsingenieur,

30 Jahre, sucht interessanten Wirkungskreis. Zweijährige Praxis in Nachführung und Neuvermessung sowie in allgemeiner Bauvermessung. Zwei Jahre Auslandpraxis in Triangulation und Geländeaufnahmen für Photogrammetrie.

Offerten erbeten unter Chiffre **V 6319** an die Expedition des Blattes.

Vermessungszeichner

Deutscher, 29 Jahre, an selbständiges und gewissenhaftes Arbeiten gewöhnt, sucht interessante Stelle, vorzugsweise im Raum Zürich. Bin seit 4 Jahren in der Schweiz in ungekündigter Stellung tätig.

Offerten unter Chiffre **V 6320** an die Expedition des Blattes.

Die Absolventen der Abteilung VIII der ETH

suchen Stellen.

Offerten erbeten an 8. Sem. Abt. VIII 27d
ETH, Hauptgebäude, Zürich

Vermessungs-instrumente

Sie arbeiten rascher und genauer mit einem modernen Vermessungsinstrument!

Wir senden Ihnen gerne unsere Prospekte über Instrumente und Meßgeräte und beraten Sie unverbindlich.

B. JAEGGI, OPTIK Spezialgeschäft für Sehhilfen und optische Instrumente

Chur, Bahnhofstraße 42 / Postplatz, Tel. (081) 2 02 39

P 97-6 Ch

INSERATE

wolle man stets rechtzeitig, spätestens bis **6.** *des Monats, einsenden an die Expedition der Zeitschrift, Technikumstraße 83, Winterthur*

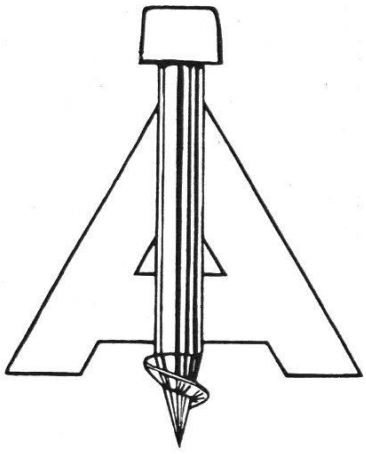

KUNSTSTOFF-GRENZMARKEN

Jos. Attberger

Näheres erfahren Sie aus dem demnächst erscheinenden Prospekt.

Generalvertretung für die Schweiz:

H. Gugger, Ins-Anet, Tel. (032) 83 19 65

Kern-Präzisions-Meßausrüstungen

Kern Aarau liefert vollständige Meßausrüstungen zur Absteckung, Kontrolle und Überwachung von Bauwerken jeder Art. Besonders bei Deformationsmessungen an Staumauern und -dämmen von Wasserkraftanlagen spielen die zuverlässigen und präzisen Kern-Instrumente eine immer wichtigere Rolle. Aber auch viele Meßprobleme in der Industrie lassen sich vorteilhaft mit Kern-Präzisions-Meßausrüstungen lösen.
Eine reichhaltige, illustrierte Broschüre über die verschiedenen Meßmethoden und die dafür geeigneten Kern-Ausrüstungen stellen wir Interessenten gerne zu.

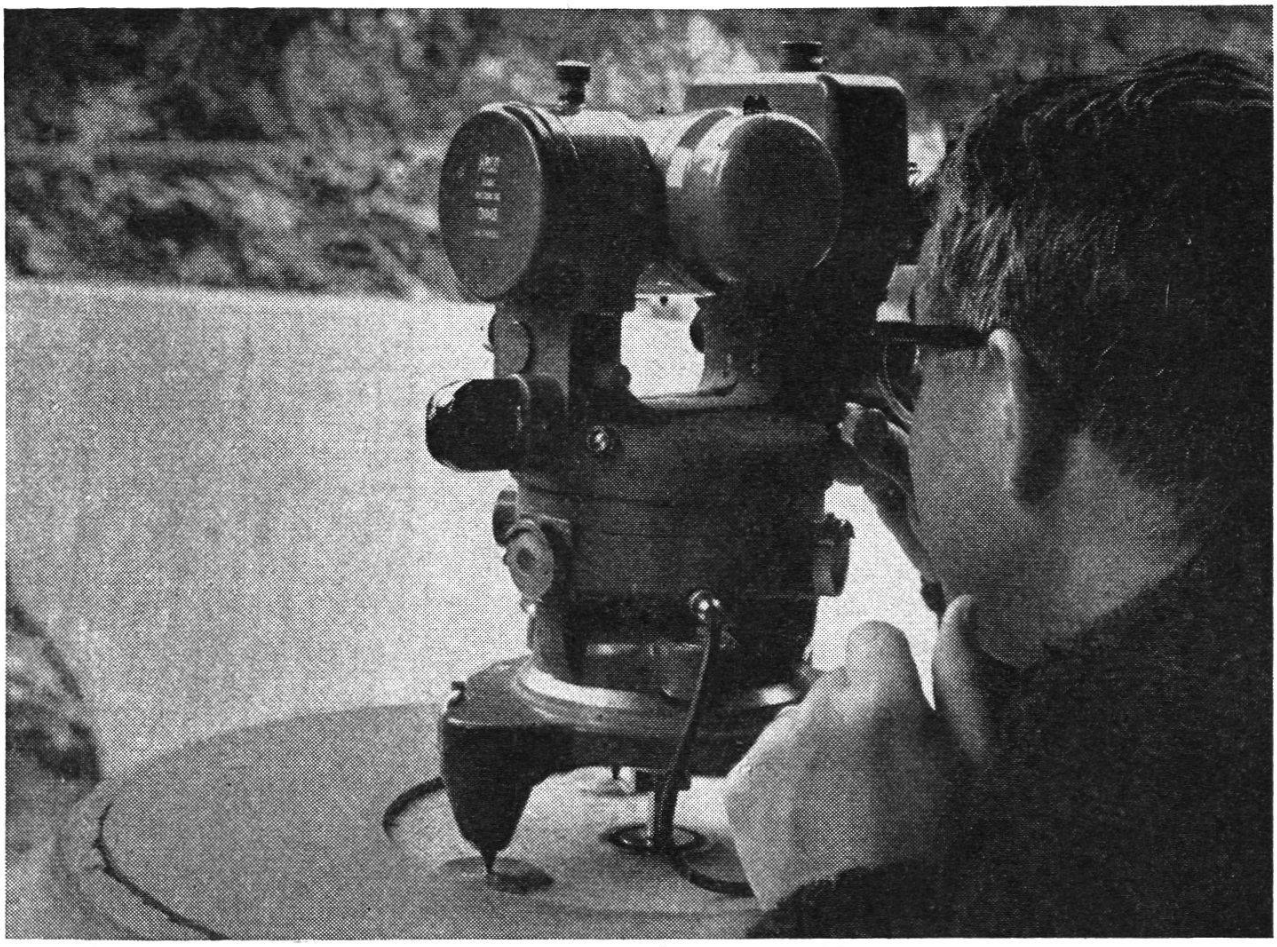

Senden Sie mir bitte Ihre Broschüre ‹Präzisions-Meßausrüstungen›

Name _____

Beruf _____

Adresse _____

Bitte Coupon an Kern & Co. AG Aarau senden

Kern SWISS