Objekttyp: **Advertising**

Zeitschrift: **Schweizerische Zeitschrift für Vermessung, Kulturtechnik und Photogrammetrie = Revue technique suisse des mensurations, du génie rural et de la photogrammétrie**

Band (Jahr): **60 (1962)**

Heft 9

PDF erstellt am: **30.04.2024**

Nutzungsbedingungen

Die ETH-Bibliothek ist Anbieterin der digitalisierten Zeitschriften. Sie besitzt keine Urheberrechte an den Inhalten der Zeitschriften. Die Rechte liegen in der Regel bei den Herausgebern.
Die auf der Plattform e-periodica veröffentlichten Dokumente stehen für nicht-kommerzielle Zwecke in Lehre und Forschung sowie für die private Nutzung frei zur Verfügung. Einzelne Dateien oder Ausdrucke aus diesem Angebot können zusammen mit diesen Nutzungsbedingungen und den korrekten Herkunftsbezeichnungen weitergegeben werden.
Das Veröffentlichen von Bildern in Print- und Online-Publikationen ist nur mit vorheriger Genehmigung der Rechteinhaber erlaubt. Die systematische Speicherung von Teilen des elektronischen Angebots auf anderen Servern bedarf ebenfalls des schriftlichen Einverständnisses der Rechteinhaber.

Haftungsausschluss

Alle Angaben erfolgen ohne Gewähr für Vollständigkeit oder Richtigkeit. Es wird keine Haftung übernommen für Schäden durch die Verwendung von Informationen aus diesem Online-Angebot oder durch das Fehlen von Informationen. Dies gilt auch für Inhalte Dritter, die über dieses Angebot zugänglich sind.

Ein Dienst der *ETH-Bibliothek*
ETH Zürich, Rämistrasse 101, 8092 Zürich, Schweiz, www.library.ethz.ch

http://www.e-periodica.ch

ZEISS

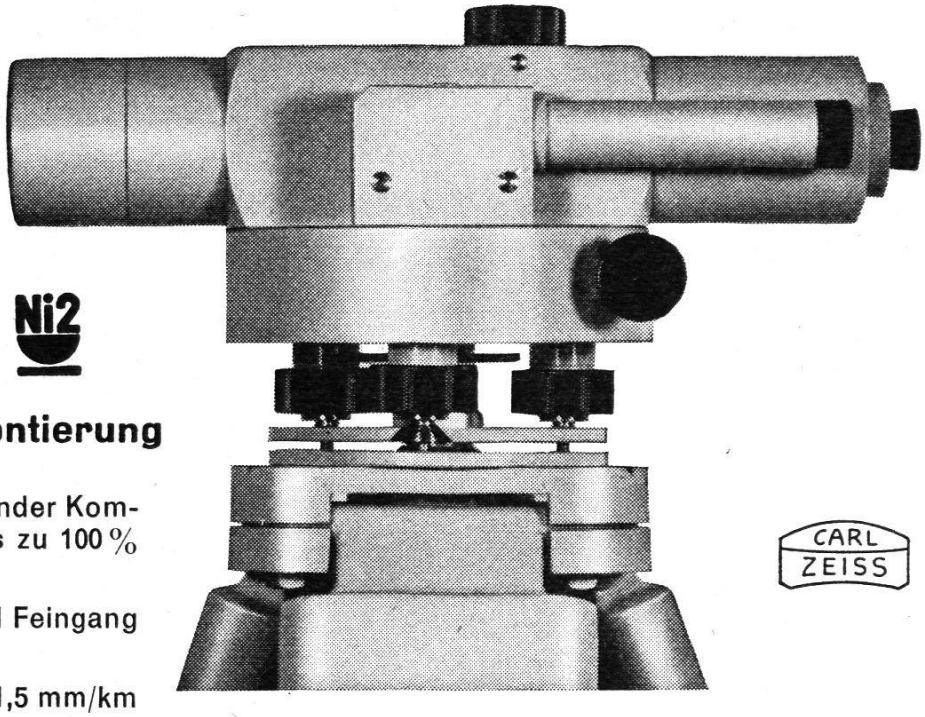

NIVELLIER Ni2

mit automatischer Horizontierung

Optischer, selbsttätig horizontierender Kompensator = Arbeitstempo um bis zu 100 % erhöht!

Scharfeinstellung mit Schnell- und Feingang = sicher, schneller, bequemer.

Hohe Meßgenauigkeit = bis zu ± 1,5 mm/km mit 1-cm-Latten.

Weitgehend unempfindlich gegen äußere Einflüsse = Feldschirm unnötig.

Aufrechtes Bild.

Weitere Steigerung der Meßgenauigkeit durch aufsteckbares Planplattenmikrometer.

CARL ZEISS

Generalvertretung für die Schweiz:

GANZ Optar AG

ZÜRICH

Bahnhofstr. 40 Tel. (051) 25 16 75

Maßbeständige Zeichenfolie

HOSTAPHAN

Beste Maßbeständigkeit, die sehr nahe an die von Aluminium herankommt;

ungewöhnlich zug- und reißfest (⅓ von Stahl), sehr biegsam, wärme- und kältebeständig;

gute Planlage – gut zu bedrucken – abwaschbar;

gut mit Bleistift und Tusche zu beschriften

Lieferbare Qualitäten:

HD 0,10 mm dick, 110 cm breit, beidseitig mattiert;

HB 0,10 mm dick, 137 cm breit, beidseitig mattiert;

HE 0,13 mm dick, 122 cm breit, einseitig mattiert

OZALID AG, ZÜRICH

Seefeldstraße 94 Telephon (051) 24 47 57

Aus den Wolken

fallen Sie nicht bei der Ansicht unserer wirkungsvollen Flugaufnahmen von Ihren Gebäuden, Fabriken, Ländereien usw. Aber die *Photos* leisten Ihnen unschätzbare Dienste für *Propagandazwecke, Verkauf, Kataloge, Grundstück-Planung.* Günstige Preise. Verlangen Sie Prospekt und Musteraufnahmen!

FOTEDITION BEIER

Feldeggstraße 22, Zürich 8

Telephon (051) 24 15 65

OFA 11/152-01 Z

Das Bau- und Vermessungsamt **Küsnacht ZH bietet** jüngerem

Vermessungstechniker

oder

Vermessungszeichner

Gelegenheit, sich auf die Ausweisprüfungen vorzubereiten.

Zeitgemäße Entlöhnung, abwechslungsreiche Arbeiten in Feld und Büro, jeder zweite Samstag frei.

Wir bitten, Bewerbungen mit den üblichen Unterlagen bis zum 27. September 1962 dem Bau- und Vermessungsamt Küsnacht ZH einzureichen.

Die Baukommission

Grenzbolzen

jeder Art, sofort lieferbar

H. F. Larghi, Zürich 2

Telephon 23 38 35

An unsere Leser

richten wir die höfliche Bitte, bei Einkäufen die Inserenten der Zeitschrift zu berücksichtigen.

Kanton Schaffhausen

Stellenausschreibung

Wegen Erreichung der Altersgrenze tritt unser Nachführungsgeometer zurück. Wir suchen einen

Grundbuchgeometer

für die Nachführung der Stadtvermessung Schaffhausen sowie für Verifikationsaufgaben bei der Neuvermessung. Geboten werden zeitgemäße Honorierung im Rahmen des kantonalen Besoldungsgesetzes (in Revision) und angenehme Arbeitsbedingungen. Eintritt nach Übereinkunft.

Nähere Auskunft erteilt der Kantonsgeometer. Anmeldungen sind bis 30. September 1962 erbeten an die

Gemeindedirektion
des Kantons Schaffhausen

Ingenieur für Vermessungstechnik

23 Jahre, Erfahrung in Grundstücksvermessung, Straßenabsteckung, Bebauungsplänen, trig. und polyg. Arbeiten, sucht interessantes Aufgabengebiet zum 1. Oktober 1962.

Angebote an Erwin Büttner, 433 Mülheim-Ruhr, Salierstraße 68, Deutschland.

Neuwertige Doppelrechenmaschinen

Brunsviga, Thales GEO sowie einfache
Rechenmaschinen für etwa die Hälfte des Neuwertes lieferbar. Gewährleistung 1 Jahr.
Referenzen aus Schweizer Fachkreisen!
F. H. Flasdieck, Wuppertal-Barmen
Hebbelstraße 3, Deutschland

Ingenieurbüro im Kanton Zürich **sucht**

Vermessungstechniker

und

Vermessungszeichner

als selbständige Mitarbeiter für umfängliche und interessante Meliorationsarbeiten.
Es werden geboten: Fünftagewoche, eigene Pensionskasse, entwicklungsfähige Dauerstellung, angenehmes Arbeitsklima und gute Entlöhnung.

Bewerbungen sind unter Beilage von Zeugnissen zu richten unter Chiffre **V 6239** an die Expedition dieses Blattes.

Öffentlich bestellter Vermessungsingenieur im Raum Frankfurt am Main **sucht** zum frühestmöglichen Termin rückkehrwilligen deutschen

Ingenieur für Vermessungstechnik

oder Vermessungstechniker als büroleitenden Angestellten.

Bewerbungen unter Chiffre **V 6240** an die Expedition des Blattes.

Routinierter Vermessungstechniker

(mit Fachausweisen)

übernimmt **in Heimarbeit** verschiedene Zeichnungsarbeiten (ohne Übersichtsplan) und Flächenberechnungen sowie Polygonberechnungen. Exakte und prompte Arbeit zugesichert.

Offerten unter Chiffre **V 6237** an die Expedition des Blattes.

Grundbuchgeometer

übernimmt Flächenberechnung von Grundbuchplänen, graphisch oder aus Koordinaten.

Offerten evtl. mit Tarifangaben sind zu richten unter Chiffre **V 6242** an die Expedition des Blattes.

Gutausgewiesener, gewissenhafter
Kartograph

sucht interessante Tätigkeit, auch als **Vermessungszeichner**.
Photogrammetriekenntnisse sowie Vermessung in Ausbildung erworben. Mehrjährige Praxis bei Behörde. Entwurf und redaktionelle Tätigkeit bevorzugt. In ungekündigter Stellung.

Angebote unter Chiffre **V 6241** an die Expedition des Blattes erbeten.

Gemeinde Erlenbach

(am Zürichsee)

Wir suchen einen

Vermessungsingenieur

mit Grundbuchgeometerpatent

für den Posten eines Gemeindeingenieurs.

Aufgabenkreis: Nachführung des Vermessungswerkes der Gemeinde, Planung von Quartiererschließungen (ohne Durchführung von Quartierplanverfahren), Koordination mit den für Spezialaufgaben zugezogenen privaten Ingenieurbüros, kleine administrative und verwaltungstechnische Aufgaben, Prüfung von Baugesuchen.

Geboten wird selbständiger, für jüngere Kraft entwicklungsfähiger, interessanter Posten. Gehalt nach Vorkenntnissen und Praxis. Sehr gut bezahlte Stelle mit allen Sozialleistungen nach Gemeindebesoldungsverordnung. Eintritt nach Übereinkunft.

Schriftliche Bewerbungen mit allen erforderlichen Beilagen (Lebenslauf, Photo, Handschriftprobe, Zeugnisse usw.) sind bis 30. September 1962 an den Gemeinderat Erlenbach zu richten.

Stetes Inserieren bringt Erfolg!

Bei der Expedition der Schweizerischen Zeitschrift für Vermessung, Kulturtechnik und Photogrammetrie, Winterthur, Technikumstraße 83, Telephon (052) 2 22 52, sind noch zu beziehen:

Theoretischer Versuch einer exakten Lösung des gesamten Problemes der Erdfigur

von Dr. Karl Ledersteger, Wien. 50 Seiten in Umschlag. Fr. 4.– plus Porto.

Photogrammetrie und Grundstückvermessung

Referate, gehalten am Vortragskurs vom 22./23. März 1957 an der ETH in Zürich.

47 Seiten in Umschlag. Fr. 5.– plus Porto.

A. Z.
Winterthur 1

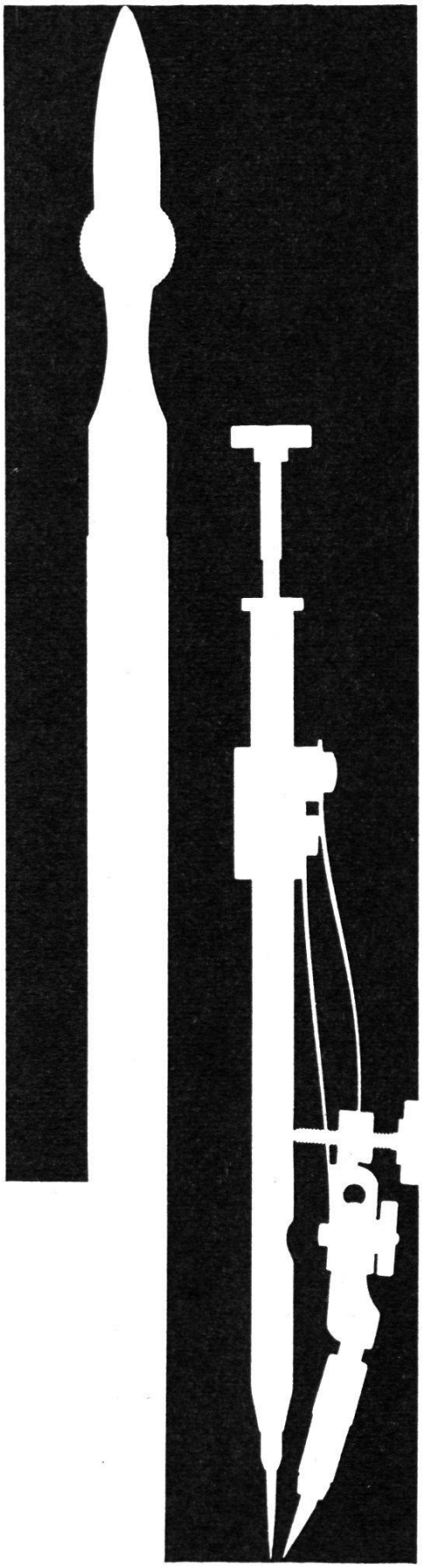

Kern
Reisszeug-Neuheiten

Formschöne, praktische Metalletuis für die meisten hartverchromten Präzisionsreisszeuge. Handreissfedern mit Hartmetallspitzen, praktisch abnützungsfrei auch auf Kunststoff-Folien.

Kern & Co. AG Aarau

Kern SWISS