Réutilisation des numéros d'appel résiliés existant dans l'annuaire

Autor(en): **Siebenthal, E. De**

Objekttyp: **Article**

Zeitschrift: **Technische Mitteilungen / Schweizerische Telegraphen- und Telephonverwaltung = Bulletin technique / Administration des télégraphes et des téléphones suisses = Bollettino tecnico / Amministrazione dei telegrafi e dei telefoni svizzeri**

Band (Jahr): **3 (1925)**

Heft 2

PDF erstellt am: **28.05.2024**

Persistenter Link: https://doi.org/10.5169/seals-873899

Nutzungsbedingungen

Die ETH-Bibliothek ist Anbieterin der digitalisierten Zeitschriften. Sie besitzt keine Urheberrechte an den Inhalten der Zeitschriften. Die Rechte liegen in der Regel bei den Herausgebern.
Die auf der Plattform e-periodica veröffentlichten Dokumente stehen für nicht-kommerzielle Zwecke in Lehre und Forschung sowie für die private Nutzung frei zur Verfügung. Einzelne Dateien oder Ausdrucke aus diesem Angebot können zusammen mit diesen Nutzungsbedingungen und den korrekten Herkunftsbezeichnungen weitergegeben werden.
Das Veröffentlichen von Bildern in Print- und Online-Publikationen ist nur mit vorheriger Genehmigung der Rechteinhaber erlaubt. Die systematische Speicherung von Teilen des elektronischen Angebots auf anderen Servern bedarf ebenfalls des schriftlichen Einverständnisses der Rechteinhaber.

Haftungsausschluss

Alle Angaben erfolgen ohne Gewähr für Vollständigkeit oder Richtigkeit. Es wird keine Haftung übernommen für Schäden durch die Verwendung von Informationen aus diesem Online-Angebot oder durch das Fehlen von Informationen. Dies gilt auch für Inhalte Dritter, die über dieses Angebot zugänglich sind.

Ein Dienst der *ETH-Bibliothek*
ETH Zürich, Rämistrasse 101, 8092 Zürich, Schweiz, www.library.ethz.ch

http://www.e-periodica.ch

B. Circuits internationaux.

Les mêmes observations ont été faites depuis quelques années sur les circuits internationaux les plus importants. Grâce aux soins tout spéciaux dont ces circuits sont l'objet, et surtout au fait qu'ils sont desservis à raison de 1 par opératrice, les pertes dues au service (appel, réponse, rupture) sont réduites au minimum. Par contre, celles dues aux abonnés sont très sensibles; elles sont de l'ordre de 7 minutes pour les circuits internes et de 8 à 13 pour les circuits internationaux. Il n'est pas admissible qu'un abonné appelé réponde moins promptement dans le cas d'une communication internationale que dans celui d'une communication interurbaine. Nous pensons, en revanche, que la différence est attribuable au fait que l'audition de ces dernières étant en général moins bonne qu'en téléphonie interne, la „mise en marche" d'une conversation prend plus de temps, ce qui engage l'opératrice et l'observatrice à être plus prudentes dans leur taxation. Quoi qu'il en soit, c'est vers une diminution du temps perdu par l'abonné qu'il faut porter son effort, et ceci ne s'obtiendra sans doute que par d'excellentes qualités auditives des circuits et par un procédé spécial dans la préparation des communications.

Nous donnons ci-dessous les résultats les plus intéressants (voir tableau No. 5):

Tableau 5.

Centrale de départ	Centrale d'arrivée	Nombre d'observations			Temps utile			Temps perdu par l'abonné			Pour causes diverses			Observations
		1922	1923	1924	1922	1923	1924	1922	1923	1924	1922	1923	1924	
Bâle . . .	Berlin . .	49	16	18	41'49"	42'56"	41'54"	11'43"	11'22"	10'59"	6'28"	5'42"	7'7"	
„	Francfort .	33	7	13	41'56"	40'06"	40'53"	12'08"	10'59"	11'15"	5'56"	8'55"	7'52"	
„	Mannheim	12	10	2	39'04"	37'32"	39'33"	10'44"	10'39"	13'39"	10'12"	11'49"	6'48"	Réponse de l'autre centrale 1923: 2'35" 1924: 0'50"
„	Milan . .	39	17	8	39'55"	42'28"	39'20"	12'08"	10'35"	11'39"	7'57"	6'57"	9'1"	Réponse de l'autre centrale 2–3'
„	Paris . . .	34	14	11	45'15"	44'26"	46'11"	10'04"	9'25"	8'24"	4'41"	6'9"	5'25"	
„	Strasbourg	54	41	22	37'04"	41'06"	38'52"	15'13"	12'00"	13'38"	7'43"	6'54"	7'30"	
Genève . .	Milan . .	—	—	5	—	—	38'37"	—	—	11'58"	—	—	9'25"	Réponse de l'autre centrale 3'40"
Lausanne .	Milan . .	—	—	12	—	—	32'18"	—	—	14'35"	—	—	13'07"	
„	Paris . . .	—	—	53	—	—	41'36"	—	—	10'17"	—	—	9'7"	
Zurich . .	Berlin . .	20	14	37	38'54"	42'40"	42'35"	13'09"	10'25"	9'39"	7'59"	6'55"	7'46"	
„	Francfort .	79	8	23	36'00"	33'36"	38'44"	11'53"	12'55"	9'36"	12'7"	13'29"	11'40"	
„	Lyon . . .	22	13	23	37'55"	37'14"	38'07"	10'33"	7'59"	9'35"	11'32"	14'47"	12'18"	Réponse de l'autre centrale 4'40"–6'40"
„	Milan . .	44	23	20	38'13"	38'22"	38'28"	11'35"	11'10"	11'12"	10'12"	10'28"	10'20"	
„	Paris . . .	42	6	7	44'00"	46'18"	45'53"	9'34"	6'56"	6'23"	6'26"	6'46"	7'44"	
„	Prague . .	—	35	32	—	44'15"	44'13"	—	8'00"	8'21"	—	7'45"	7'26"	
„	Stuttgart .	93	28	18	37'31"	39'29"	39'38"	13'25"	10'59"	9'58"	9'4"	9'32"	10'24"	
„	Vienne . .	—	—	8	—	—	42'19"	—	—	8'52"	—	—	8'49"	

Conclusion.

Avec le degré actuel du développement des méthodes d'exploitation, dont les résultats tendent nécessairement vers une limite — pratiquement bientôt atteinte —, les déficits les plus considérables sont imputables avant tout, par ordre d'importance:

1° aux abonnés eux-mêmes et à une audition souvent insuffisante sur les longs circuits (pertes 7—13 minutes par heure);

2° aux opératrices inexpérimentées ou insuffisamment instruites dans leur métier.

Pour faire diminuer les pertes dues aux abonnés, il faut rechercher une méthode spéciale de préparation de communication et les rendre attentifs aux conséquences de leurs réponses tardives. Quant aux pertes du deuxième ordre, il faut, davantage encore, spécialiser les opératrices et ne laisser travailler sur les circuits importants que les plus habiles, auxquelles un supplément de traitement ou une prime serait équitablement accordée.

Réutilisation des numéros d'appel résiliés existant dans l'annuaire.

Par E. de Siebenthal.

Il arrive souvent, dans les grandes centrales, que le nombre des jacks utilisés, par rapport à la capacité totale, est tel qu'il doit être attribué aux nouveaux abonnés des numéros figurant encore dans l'annuaire sous le nom de l'ancien abonné résilié.

Cet état de choses n'est pas sans entraîner de nombreux ennuis, soit pour le nouvel abonné, soit pour le service de la station centrale. Le nouvel abonné, suivant l'importance ou la profession de l'ancien titulaire du numéro qui a dû, par le fait de cette situation, lui être attribué, est dérangé inutilement, souvent un grand nombre de fois, de jour ou même de nuit, ce qui est toujours fort désagréable; le demandeur a naturellement l'impression d'avoir été

mis en relation avec un faux numéro, d'où il résulte de fréquentes contestations avec l'opératrice.

Nous voulons décrire ici une installation très simple, qui permet d'éviter ces inconvénients et rend service à l'occasion. — Le fil C de chaque raccordement intéressé est à relier à travers un condensateur de 2 M. F. à un tone test spécial actionné par deux interrupteurs rotatifs A et B, l'un lent, l'autre rapide, dont les vitesses doivent être suffisamment différentes pour être facilement distinguées. Ces deux interrupteurs sont intercalés dans le circuit secondaire d'un transformateur alimenté par du courant alternatif de 50 périodes (un ancien transformateur de lampe à arc peut très bien être utilisé). La résistance R est à modifier suivant le nombre des raccordements connectés. Lorsque la téléphoniste fera le test avec la pointe de sa fiche, elle entendra un son interrompu lentement ou rapidement, suivant le cas.

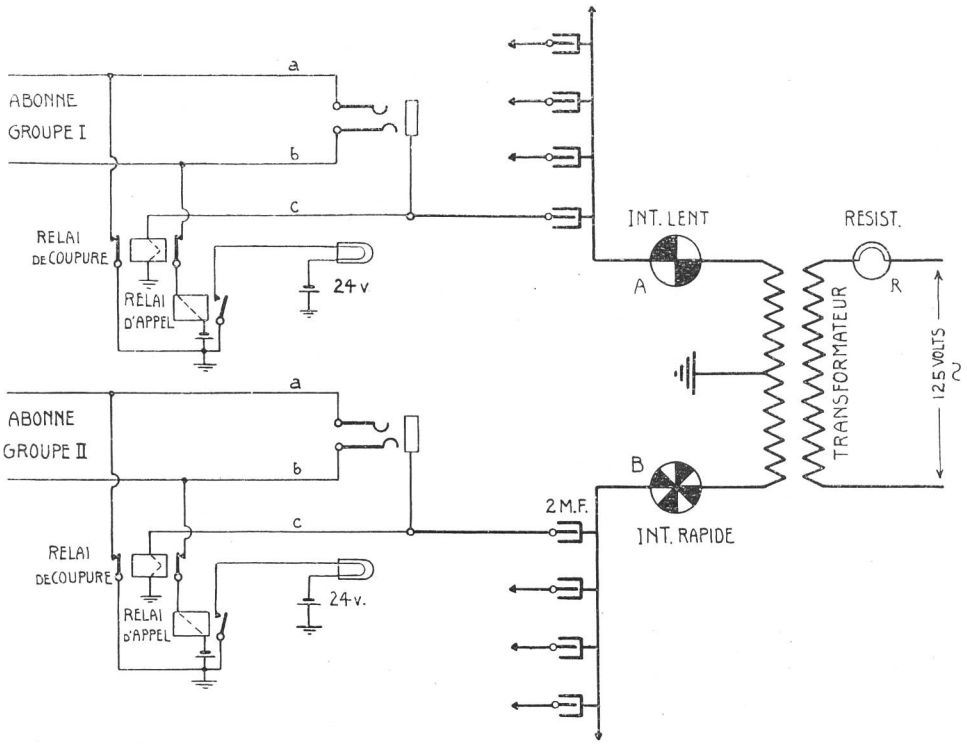

approximativement le même. Sur les numéros du groupe I sera intercalé le tone test lent et sur ceux du groupe II le tone test rapide.

Les numéros du groupe I seront attribués à de nouveaux abonnés, dont le nom commence par une des lettres comprises dans le groupe II et, réciproquement, les numéros du groupe II à de nouveaux abonnés, dont le nom commence par une des lettres comprises dans le groupe I.

Lors de la mise en communication, la téléphoniste est orientée par le tone test qu'il s'agit d'un nouvel abonné; elle s'informera alors du nom. Si la première lettre de ce nom est comprise dans le premier groupe et qu'elle a entendu le tone test rapide, elle donnera la communication. Si, au contraire, cette première lettre se trouve dans la seconde catégorie, elle répondra au demandeur que cet abonné n'a plus le téléphone. Un exemple permettra de comprendre facilement: l'opératrice a entendu le tone test lent, le nom indiqué est *Meyer* (en admettant que ce nom figure dans le second groupe), elle donnera la communication. Si, au contraire, le nom indiqué avait été *Besson*, qui figure dans le premier, elle aurait répondu que cet abonné n'a plus le téléphone.

Au préalable les numéros résiliés seront divisés en deux groupes. Les raccordements dont le nom de l'ancien abonné commence par une des lettres A à G formeront le groupe I et ceux dont le nom commence par une des lettres H à Z formeront le groupe II. Cette division de l'alphabet sera toutefois déterminée et modifiée de telle sorte que le nombre des raccordements des deux groupes soit

Le système décrit ci-dessus a été utilisé à plusieurs reprises à *Genève* avec succès.

Die Seilpost- und Förderbandanlage im Telegraphenamt Zürich.

Von E. Huber, Zürich.

Das Telegraphenamt Zürich ist im Hauptpostgebäude wie folgt untergebracht:

Erdgeschoss: Schalter, Abfertigung und Bestelldienst.

II. Stock: Betriebssäle (Morse, Hughes, Siemens, Baudot und Ferndrucker), Bureauleitung, Kanzlei und Auswechslungskontrolle.

III. Stock: Kontrolle der ankommenden Telegramme und Vermittlungsstelle für telephonierte Telegramme.